ANSMANN

BEDIENUNGSANLEITUNG
USER MANUAL

FL2500R

DE | EN | FR | ES | PT | SV
IT | NL | DK | FI | NO

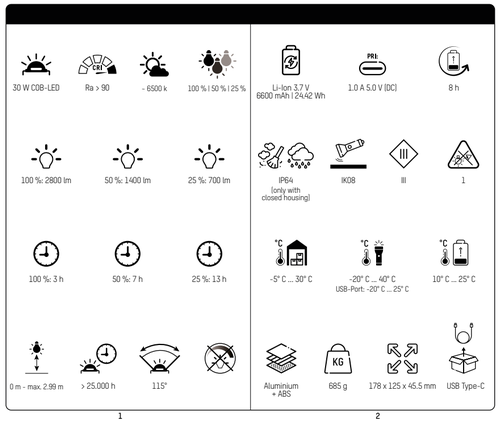

1 2

PRODUKTBESCHREIBUNG | PRODUCT DESCRIPTION

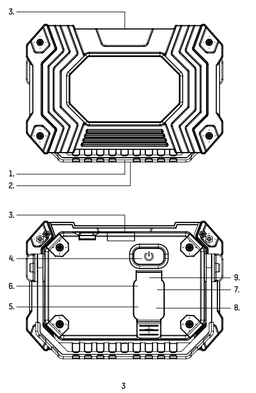

3

AKKUPACK AUSTAUSCHEN | REPLACE THE BATTERY PACK

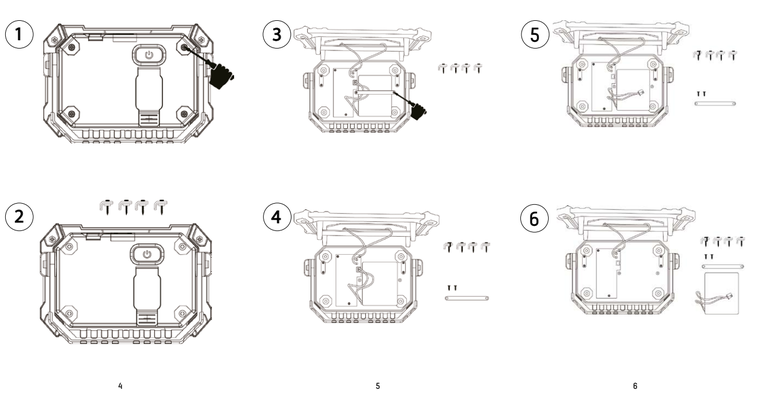

4 5 6

DE

SICHERHEIT - HINWEISERKLÄRUNG

Bitte folgende Zeichen und Wörter beachten, welche in der Bedienungsanleitung, auf dem Produkt und auf der Verpackung verwendet werden:

ⓘ = **Information** | Nützliche Zusatz-Informationen zum Produkt
✓ = **Hinweis** | Dieser Hinweis warnt vor möglichen Schäden aller Art
⚠ = **Vorsicht** | Achtung - Gefährdung kann zu Verletzungen führen
▲ = **Warnung** | Achtung – Gefährdung! Kann zu schweren Verletzungen oder zum Tod führen

BESTIMMUNGSGEMÄSSER GEBRAUCH

Das Produkt dient als mobile Lichtquelle und ist nicht zur Verwendung in anderen Anwendungen bestimmt. Das Produkt ist nicht für die Raumbeleuchtung im Haushalt geeignet und nur zur Verwendung wie in der Gebrauchsanleitung beschrieben. Eine Anwendung außerhalb dieser Information gilt nicht als bestimmungsgemäß, dies kann Sachschäden oder Personenschäden verursachen. Wir übernehmen keine Haftung für Schäden, die durch falschen bzw. nicht bestimmungsgemäßen Gebrauch entstanden sind.

▲ ALLGEMEINE SICHERHEITSHINWEISE

Dieses Produkt kann von Kindern ab 8 Jahren und von Personen mit eingeschränkten körperlichen, sensorischen oder geistigen Fähigkeiten oder mangelnder Erfahrung und mangelndem Wissen verwendet werden, wenn sie über die sichere Verwendung des Produkts unterwiesen wurden und die Gefahren kennen. Kinder

ANSMANN AG
Industriestrasse 10
97959 Assamstadt
Germany

ANSMANN UK Ltd
Units 11-12 R024,
Harlow, CM19 5QB, UK

Support & FAQ: www.ansmann.de

E-Mail: service@ansmann.de
Service: +49 (0) 6294 / 4204 2400

MA-1600-0394/V07/08-2026

1

stecker ziehen.
Niemals in explosionsgefährdeter Umgebung einsetzen, in welcher sich brennbare Flüssigkeiten, Staub oder Gase befinden.
Produkt niemals in Wasser oder andere Flüssigkeiten tauchen.
Anschlussleitung nicht knicken, spannen oder in Kontakt mit scharfen Gegenständen, Chemikalien oder Lösungsmittel bringen.
Nur eine gut zugängliche Steckdose benutzen, damit das Produkt bei einem Störfall schnell vom Stromnetz getrennt werden kann.
Alle angeleuchteten Gegenstände müssen mindestens 10cm von der Leuchte entfernt sein.
Produkt ausschließlich mit dem im Lieferumfang enthaltenen Zubehör verwenden.

2

Niemals versuchen, eine Batterie/Akku zu öffnen, zu quetschen, zu erhitzen oder in Brand zu setzen. Nicht ins Feuer werfen.
Das Produkt darf nur in geschlossenen, trockenen und weiträumigen Räumen geladen werden, entfernt von brennbaren Materialen und Flüssigkeiten. Nichtbefolgung kann zu Verbrennungen und Bränden führen.
Auslaufende Batterie-/Akkuflüssigkeit kann bei Berührung mit Körperteilen zu Verätzungen führen. Bei Kontakt die betroffenen Stellen sofort mit frischem Wasser ausspülen und umgehend Arzt kontaktieren.
Anschlussklemmen und Batterien nicht kurzschließen.

▲ GEFAHR VOR BRAND UND EXPLOSION

Nicht in der Verpackung benutzen.
Produkt nicht abdecken - Brandgefahr.
Das Produkt niemals extremen Belastungen wie z.B. extreme Hitze, Kälte, Feuer usw. aussetzen.
Nicht im Regen oder Feuchträumen verwenden.

✓ ALLGEMEINE HINWEISE

- Nicht werfen oder fallen lassen
- Die LED-Abdeckung ist nicht austauschbar. Bei beschädigter Abdeckung muss das Produkt entsorgt werden.
- Die LED-Lichtquelle ist nicht austauschbar. Wenn die Lebensdauer der LED endet, muss die komplette Leuchte ersetzt werden.
- Produkt nicht öffnen oder modifizieren! Instandsetzungsarbeiten dürfen nur vom Hersteller oder einem von ihm beauftragten Servicetechniker oder einer vergleichbar qualifizierten Person durchgeführt werden.
- Das Trennen des Gerätes von der Stromversorgung nur durch Ziehen am Stecker oder Steckergehäuse, nie am Kabel.
- Angaben für Leuchte und Netzteil sowie Netzspannung an der Steckdose müssen mit dem Typenschild übereinstimmen.
- Die Leuchte darf nicht auf die Seite der Lichtquelle gelegt werden oder auf diese Seite umfallen.

✓ HALTEMAGNET

Herzschrittmacher und Implantate:
Herzschrittmacher, Defibrillatoren oder andere elektronische Implantate können in deren Funktion durch Magnetfelder gestört werden.

3

Halten Sie stets einen Sicherheitsabstand ein.
Quetschungen:
Magnete haben gegebenenfalls eine starke Anziehungskraft. Bei falscher Handhabung können Finger und Haut schmerzhaft zwischen zwei Magneten oder zwischen Magnet und Metall eingeklemmt werden.
Elektronische Geräte:
Fahrzeugsensoren, Datenträger (USB-Sticks, Kreditkarten), Uhren, Smartphones etc. können durch Magnetfelder beschädigt oder gelöscht werden.
Lebensgefahr durch Verschlucken:
Magnete nicht verschlucken! Dies kann zu lebensgefährlichen Verletzungen im Körper führen. Magnete müssen daher zwingend von Kindern ferngehalten werden.

✓ WIEDERAUFLADBARER AKKUPACK

Das Produkt enthält einen austauschbaren Akkupack, bei leerem Akku diesen umgehend wieder aufladen.
Nach vollständiger Aufladung von der Aufladung trennen.
In Fälle eines Auslaufens der Energiequelle die Flüssigkeit mit Schutzhandschuhen und einem trockenen Tuch entfernen.

✓ UMWELTHINWEISE | ENTSORGUNG

Die Verpackung besteht aus umweltfreundlichen Materialien, diese sortieren über örtliche Recycling-Stellen entsorgen.
Hierzu die jeweilige Verpackungs-Kennzeichnung beachten (Kunststoffe/Papier/Pappe/Verbundstoffe/etc.).
Das unbrauchbare Produkt gemäß den gesetzlichen Bestimmungen entsorgen. Die Kennzeichnung „Mülltonne" weist darauf hin, dass Elektrogeräte nicht mit dem normalen Haushaltsmüll entsorgt werden dürfen. Rückgabe- und Sammelsysteme in ihrer Gemeinde/Stadt verwenden, an einer speziellen Entsorgungsstelle für Altgeräte abgeben oder an den Händler wenden, bei dem das Produkt gekauft wurde.
Altbatterien sowie Akkumulatoren, welche nicht von Altgeräten umschlossen sind bzw. einfach entnommen werden können, sowie Lampen, welche zerstörungsfrei entnommen werden können, müssen getrennt entsorgt werden.
Vertreiber von Elektro- und Elektronikgeräten (Verkaufsfläche min. 400m²) sowie Vertreiber von Lebensmittel (Verkaufsfläche min. 800m²), die mehrmals im Jahr oder dauerhaft Elektrogeräte anbieten und bereitstellen, sind verpflichtet, dem Kunden eines Neugerätes das Altgerät unentgeltlich zurückzunehmen. Ebenso sind diese verpflichtet, Kleingeräte (bis zu 3 pro Kalendejahr) mit keiner äußeren Abmessung größer als 25cm zurückzunehmen, unabhängig vom Kauf eines Neugerätes.
Alle personenbezogenen Daten vor der Rückgabe bzw. Entsorgung löschen.

In Elektrogeräten enthaltene Batterien und Akkus müssen nach örtlichen Gesetzen oder Anforderungen getrennt von ihnen über die angebotenen Sammeleinrichtungen kostenfrei entsorgt werden (Richtlinie 2006/66/EG + Änderungen). Die Kennzeichnung „Mülltonne" weist darauf hin, dass Batterien und Akkus nicht mit dem normalen Haushaltsmüll entsorgt werden dürfen. Altbatterien sowie Altakkumulatoren im entladenen Zustand entsorgen. Bei einer unsachgemäßen Entsorgung können giftige Inhaltsstoffe in die Umwelt gelangen, die gesundheitsschädigende Wirkungen auf Menschen, Tiere und Pflanzen haben. Damit erfüllen Sie Ihre gesetzlichen Pflichten und leisten Ihren Beitrag zum Umweltschutz.

ⓘ LITHIUMHALTIGE BATTERIEN UND AKKUS

Kleben Sie bei lithiumhaltigen Batterien und Akkus vor der Entsorgung die Pole ab, um einen äußeren Kurzschluss zu vermeiden. Ein Kurzschluss kann zu einem Brand oder einer Explosion führen.

ⓘ LIEFERUMFANG

1. Akku-Arbeitsstrahler
2. USB Kabel
3. Bedienungsanleitung

ⓘ PRODUKTBESCHREIBUNG

1. Tragegriff / Standfuß
2. Integrierter Haltemagnet
3. Aufhängehaken
4. Ein/Aus-Taster
5. Akku-Kapazitätsanzeige
6. Taster für Akkukapazitätsanzeige
7. Typ-C-Ladebuchse
8. USB-Port (Powerbank)
9. Schutzabdeckung

ⓘ INBETRIEBNAHME

durch Drücken des Ein/Aus-Tasters:

1x drücken:	100%
2x drücken:	50%
3x drücken:	25%
4x drücken:	Aus

Aufstellhinweise
- Tragen Sie das Produkt stets am Griff.
- Stellen Sie das Produkt stets auf den Standbügel.

ⓘ LADEVORGANG

Vor Erstbenutzung den Akkupack vollständig aufladen. Bei Lagerung über einen längeren Zeitraum mindestens 2x im Jahr aufladen, um Tiefentladung des Akkupacks zu verhindern.
Die Ladung erfolgt über das mitgelieferte USB-Kabel. Hierzu den Typ-C-Stecker am Kabel in die Ladebuchse des Akkustrahlers einstecken. Anschließend das Ladekabel in die Ladebuchse einer USB-Schnittstelle einstecken.

ⓘ LED-AKKU-ANZEIGE

Ladezustand bzw. Restkapazität wird durch Status-LEDs angezeigt (Anzeige-Aktivierung durch Drücken der Taste (6). Die Anzahl der leuchtenden Anzeige-LEDs zeigt die vorhandene Akkukapazität an. Während dem Aufladen blinkt die Anzeige-LED grün. Ist der Akku vollständig geladen, leuchten alle 4 LEDs grün.

Gleichzeitiges Leuchten und Laden:
Die Leuchte kann während dem Ladevorgang nicht betrieben werden!

ⓘ WEITERE MERKMALE

Haltevorrichtung (Stativ, Magnet, etc.):
Sollte die Leuchte mit einer Haltevorrichtung befestigt werden ist auf einen festen Halt/guten Stand der Haltevorrichtung zu achten, um mögliche Beschädigungen durch die herabfallende Leuchte vermeiden.

USB-Ladebuchse (Powerbank-Funktion) am Akkupack:
Mit dem USB-Ladeport können Anwendungen mit einem max. Ladestrom von 1000mA aufgeladen werden. Hierzu das zu ladende Gerät mit einem USB-Kabel verbinden und anschließend in die Ladebuchse stecken. Bei Nichtverwendung die Verbindung wieder trennen.
- **Hinweis:** Die Powerbank-Funktion nur verwenden, wenn die Leuchte ausgeschaltet ist und die Leuchte nicht gleichzeitig geladen wird.

ⓘ AUTOMATISCHE LEISTUNGSANPASSUNG

Um die Betriebssicherheit und Langlebigkeit des Produktes zu gewährleisten, erfolgt ggf. bei erhöhter Wärmeentwicklung eine automatische Leistungsanpassung. Daher kann es zu Abweichungen der technischen Spezifikationen kommen.

ⓘ HAFTUNGSAUSSCHLÜSSE

Die in dieser Bedienungsanleitung enthaltenen Informationen können ohne Vorankündigung geändert werden. Wir übernehmen keine Haftung für direkte, indirekte, zufällige oder sonstige Schäden oder Folgeschäden, die durch unsachgemäße Handhabung/falscher Verwendung oder durch Missachtung der in dieser Bedienungsanleitung enthaltenen Informationen entstehen.

Das Produkt entspricht den Anforderungen der EU Richtlinien.

Technische Änderungen vorbehalten. Für Druckfehler übernehmen wir keine Haftung.

GB

SAFETY - EXPLANATION OF NOTES

Please take note of the following symbols and words used in the operating instructions, on the product and on the packaging:

ⓘ = **Information** | Useful additional information about the product
✓ = **Note** | The note warns you of possible damage of all kinds
⚠ = **Caution** | Attention - Hazard can lead to injuries
▲ = **Warning** | Attention – Danger! May result in serious injury or death

PROPER INTENDED USE

The product serves as a mobile light source and is not intended for use in other applications. The product is not suitable for household room lighting and only for use as described in the operating instructions. Use outside that stipulated in the information is improper use and this can result in damage to property or personal injury. We accept no liability for damage caused by incorrect or improper use.

▲ GENERAL SAFETY INSTRUCTIONS

This product may be used by children from the age of 8 and by persons with reduced physical, sensory or mental abilities or lack of experience and knowledge, if they have been instructed on the safe use of the product and are aware of the hazards. Children

dürfen nicht mit dem Produkt spielen. Reinigung und Pflege dürfen nicht von Kindern ohne Aufsicht durchgeführt werden.
Kinder vom Produkt und der Verpackung fernhalten. Das Produkt ist kein Spielzeug. Kinder sollten beaufsichtigt werden, um sicherzustellen, dass sie nicht mit dem Produkt bzw. der Verpackung spielen.
Augenverletzungen vermeiden - nie direkt in den Lichtstrahl schauen oder anderen Personen ins Gesicht leuchten. Geschieht dies zu lange, kann durch Blaulichtanteile eine Netzhautgefährdung auftreten.
Niemals an ein an das Stromnetz angeschlossenes Gerät mit nassen Händen fassen oder wenn dieses ins Wasser gefallen ist. In diesem Fall erst die Haussicherung abschalten und anschließend den Netz-

are not permitted to play with the product. Children are not permitted to carry out cleaning or care without supervision.
Keep the product and the packaging away from children. This product is not a toy. Children should be supervised in order to ensure that they do not play with the product or packaging.
Avoid eye injuries - Never look directly into the beam of light or shine it into other people's faces. If this occurs for too long, the blue light portion of the beam can cause retinal damage.
Never touch a device that is connected to the mains with wet hands, or if it has fallen into water. In this case, first switch off the house circuit breaker and then pull out the mains plug.

Do not expose to potentially explosive environments where there are flammable liquids, dusts or gases.
Never submerge the product in water or other liquids.
Use only an easily accessible mains socket so that the product can be quickly disconnected from the mains in the event of a fault.
All illuminated objects must be at least 10cm away from the lamp.
Use the product exclusively with the accessories included with it.
Never try to open, crush or heat a standard/rechargeable battery or set it on fire. Do not throw into a fire.
The product may only be charged in closed, dry and spacious rooms, away from combustible materials and liquids. Disregard

can result in burns and fires.
Leaking battery fluid can cause irritation if it comes into contact with the skin. Immediately rinse affected areas with fresh water and then seek medical attention.
Do not short-circuit connection terminals or batteries.

▲ DANGER OF FIRE AND EXPLOSION

Do not use while still in the packaging.
Do not cover the product - risk of fire.
Never expose the product to extreme conditions, such as extreme heat/cold etc.
Do not use in the rain or in damp areas.

✓ GENERAL INFORMATION

- Do not throw or drop
- The LED cover cannot be replaced. If the cover is damaged, the product must be disposed of.
- The LED light source cannot be replaced. If the LED has reached the end of its Service life, the complete lamp must be replaced.
- Do not open or modify the product! Repair work shall only be carried

9 10 11 12 13 14 15 16 17 18

out by the manufacturer or by a service technician appointed by the manufacturer or by a similarly qualified person.
- Disconnect the device from the power supply only by pulling on the plug or plug housing, never on the cable.
- Information for the light and mains adapter as well as mains voltage on the socket must match with the type plate.
- The lamp shall not be placed face-down or allowed to topple face-down.

✓ HOLDING MAGNET

Pacemakers and implants:
Pacemakers, defibrillators, or other electronic implants can be disrupted by magnetic fields. Always maintain a safe distance.
Pinching injuries:
Magnets can have a strong attraction. If handled incorrectly, fingers and skin can be painfully pinched between two magnets or between a magnet and metal.
Electronic devices:
Vehicle sensors, data storage devices (USB sticks, credit cards), watches, smartphones, etc., can be damaged or erased by magnetic fields.
Danger of death from swallowing:
Do not swallow magnets! This can lead to life-threatening injuries. Magnets must therefore be kept away from children at all times.

✓ RECHARGEABLE BATTERY PACK

The product contains a rechargeable, rechargeable battery pack. If the rechargeable battery pack is empty, recharge it immediately.
Once fully charged, remove from the charger.
In the event of liquid leaking from the power source, remove this with protective gloves and a dry cloth.

ⓘ ENVIRONMENTAL INFORMATION DISPOSAL

The packaging is made from environmentally friendly materials, which should be disposed of separately at local recycling centres.
Please observe the respective packaging labelling [plastics/paper/cardboard/composite materials/etc.].
Dispose of the unusable product in accordance with legal provisions. The „rubbish bin" symbol indicates that electrical appliances must not be disposed of with normal household waste. Use return and collection systems in your local area/city, take them to a special disposal site for old appliances, or contact the retailer where you purchased the product.
Used batteries and accumulators that are not enclosed in old appliances or can be easily removed, as well as lamps that can be removed without being broken, must be disposed of separately.

Distributors of electrical and electronic equipment (sales area min. 400 m²) and distributors of food (sales area min. 800 m²) who offer and supply electrical equipment several times a year or on a permanent basis are obliged to take back the old equipment free of charge when a new device is purchased. They are also obliged to take back small appliances (up to 3 per calendar year) with no external dimensions greater than 25 cm, regardless of whether a new appliance is purchased.
Delete all personal data before returning or disposing of the device.
Batteries and rechargeable batteries contained in electrical appliances must be disposed of separately from them in accordance with local laws or requirements via the collection facilities provided free of charge [Directive 2006/66/EC + amendments]. The „rubbish bin" symbol indicates that batteries and rechargeable batteries must not be disposed of with normal household waste. Dispose of old batteries and accumulators in a discharged state.
Improper disposal may result in toxic substances being released into the environment, which may have harmful effects on humans, animals and plants. In this way you will fulfil your legal obligations and contribute to environmental protection

ⓘ LITHIUM-CONTAINING BATTERIES AND RECHARGEABLE BATTERIES

Before disposing of lithium-containing batteries and rechargeable batteries, tape over the terminals to prevent external short circuits. A short circuit can lead to a fire or explosion..

ⓘ DELIVERY INCLUDES

1. Rechargeable work floodlight
2. USB cable
3. Operating instructions

ⓘ PRODUCT DESCRIPTION

1. Carry handle / base
2. Integrated mounting magnet
3. Hanging hook
4. On/off button
5. Rechargeable battery capacity indicator
6. Button for rechargeable battery capacity indication
7. USB Type-C charge socket
8. USB port (Powerbank)
9. Protective cover

ⓘ AUTOMATIC POWER ADJUSTMENT

To ensure operational reliability and product longevity, the power output may be automatically adjusted if heat generation increases. Therefore, deviations from the technical specifications may occur.

ⓘ LIABILITY DISCLAIMER

The information contained within these operating instructions can be changed without prior notification. We accept no liability for direct, indirect, incidental or other damage or consequential damage arising through improper handling/use or through disregard of the information contained within these operating instructions.

The product complies with the requirements from the EU directives.

Subject to technical changes. We assume no liability for printing errors.

FR

SÉCURITÉ - EXPLICATION DES SYMBOLES

Veuillez respecter les symboles et mots de signalisation suivants qui sont utilisés dans le mode d'emploi, sur le produit et sur l'emballage :

ⓘ = **Information** | Informations supplémentaires utiles sur le produit
✓ = **Remarque** | Cette remarque avertit contre des dommages possibles de tout type
⚠ = **Prudence** | Attention - le risque peut entraîner des blessures
▲ = **Avertissement** | Attention - danger ! Peut entraîner des blessures graves, voire la mort

UTILISATION CONFORME AUX PRESCRIPTIONS

Le produit sert de source lumineuse mobile et n'est pas conçu pour d'autres applications. Le produit n'est pas conçu pour l'éclairage ambiant à la maison et uniquement pour une utilisation telle que décrite dans le mode d'emploi. Une utilisation en dehors de ces informations est considérée comme non conforme, cela peut entraîner des dommages matériels ou des blessures sur

ⓘ OTHER FEATURES

Holding devices (stands, magnets, etc.):
If the lamp is to be fastened with a holding device, ensure that the holding device is firmly/properly fastened in place in order to avoid possible damage due to the lamp falling.

USB charge socket (powerbank function) on the rechargeable battery pack:
Devices with a max. charge current of 1000mA can be charged with the USB charge port. To do so, connect the device to be charged with a USB cable and then plug it into the charge socket. When not being used, disconnect the cable again.
Note: Use the Powerbank function only when the lamp is switched off and not being charged.

ⓘ VOLUME DE FORNECIMENTO

1. Projetor de trabalho a bateria
2. Cabo USB
3. Instruções de operação

ⓘ DESCRIÇÃO DO PRODUTO

1. Pega / base
2. Iman de suporte integrado
3. Ganchos de suporte
4. Botão de ligar/desligar
5. Indicador de capacidade da bateria
6. Botão para indicador da capacidade da bateria
7. Tomada de carga USB
8. Porta USB (Powerbank)
9. Cobertura de proteção

ⓘ COLOCAÇÃO EM FUNCIONAMENTO

premindo o botão de ligar/desligar:

Premir 1x:	100%
Premir 2x:	50%
Premir 3x:	25%
Premir 4x:	Desl.

Instruções de montagem
- Segurar o produto sempre pela pega.
- Colocar o produto sempre no suporte.

ⓘ PROCESSO DE CARREGAMENTO

Carregar completamente a bateria antes da primeira utilização. Em caso de armazenamento durante um período mais longo, carregar no mínimo 2x por ano para evitar a descarga total da bateria. O carregamento ocorre através do cabo USB. Para isso, encaixar a ficha USB no cabo presente na tomada de carregamento do projetor a bateria. Em seguida, encaixar o cabo de carregamento na tomada de carregamento de uma interface USB.

ⓘ LED DE INDICAÇÃO DA BATERIA

O estado da carga ou a capacidade restante é indicada pelos LEDs de estado (ativação da indicação premindo na tecla (6). O número de LEDs de indicação acesos indica a capacidade da bateria. Durante o carregamento, o LED de indicação pisca a verde. Quando a bateria estiver completamente carregada, todos os 4 LEDs acendem-se a verde.

Iluminação e carregamento em simultâneo:

A fonte de luz não pode ser utilizada durante o processo de carregamento!

ⓘ OUTRAS CARACTERÍSTICAS

Mecanismo de suporte (tripé, iman, etc.):
Caso a fonte de luz seja fixa com um mecanismo de suporte deve ser assegurado um suporte firme / bom apoio do mesmo para evitar possíveis danos devido a queda da fonte de luz.

Tomada de carregamento USB (função Powerbank) na bateria:
Com a porta de carregamento USB podem ser carregadas aplicações com uma corrente de carga máx. de 1000 mA. Para isso, ligar o aparelho a carregar com cabo USB e, em seguida, inserir na tomada de carregamento. Em caso de não utilização, voltar a desligar.
Nota: Usar apenas a função de Powerbank quando a fonte de luz estiver desligada e não estiver a ser carregada.

ⓘ AJUSTE AUTOMÁTICO DE POTÊNCIA

Para garantir a confiabilidade operacional e a longevidade do produto, a potência de saída pode ser ajustada automaticamente caso haja aumento na geração de calor.
Portanto, podem ocorrer desvios das especificações técnicas.

ⓘ EXCLUSÃO DA RESPONSABILIDADE

As informações das presentes instruções de operação podem ser alteradas sem aviso prévio. Não assumimos qualquer responsabilidade por danos diretos, indiretos, acidentais ou outros ou por danos subsequentes decorrentes do manuseamento / utilização incorreto ou da inobservância das informações contidas no presente manual de instruções.

O produto cumpre os requisitos das diretivas UE.

Sujeito a alterações técnicas. Não nos responsabilizamos por erros de impressão.

SV

SÄKERHET - FÖRKLARING TILL ANVISNINGAR

Beakta följande symboler och signalord som finns i bruksanvisningen, på produkten och på förpackningen:

ⓘ = **Information** | Nyttig extrainformation om produkten
✓ = **Obs** | Denna anvisning varnar för alla typer skador
⚠ = **Försiktigt** | Se upp – risk för personskador
▲ = **Varning** | Se upp – fara!Om denna anvisning inte beaktas kan det leda till svåra personskador eller dödsfall

AVSEDD ANVÄNDNING

Produkten används som mobil ljuskälla och är inte avsedd för andra ändamål. Produkten lämpar sig inte som rumsbelysning i hemmet och är endast avsedd att användas enligt beskrivningen i bruksanvisningen. All annan användning räknas som ej avsedd och kan leda till skär- eller personskador. Vi ansvarar inte för skador som uppstår till följd av felaktig resp. ej avsedd användning.

▲ ALLMÄNNA SÄKERHETSANVISNINGAR

Denna produkt kan användas av barn från 8 år och av personer med nedsatt fysisk, sensorisk eller mental förmåga eller av personer utan tillräcklig erfarenhet av eller kunskap om produkten, såvida de har instruerats i hur produkten används och känner till farorna. Barn får inte leka med produkten. Barn får inte rengöra eller sköta produkten utan att de hålls under uppsikt.
Håll barn borta från produkten och förpackningen. Produkten är ingen leksak. Håll barn under uppsikt så att de inte leker med produkten eller förpackningen.
Undvik ögonskador – titta al-

nes dans le visage. Si cela se produit de manière prolongée, la part de lumière bleue peut causer un risque pour la rétine.
Ne jamais toucher un appareil raccordé au réseau électrique avec les mains mouillées ou si l'appareil est tombé dans l'eau. Dans ce cas, couper tout d'abord le disjoncteur de la maison, puis débrancher la fiche secteur.
Ne jamais utiliser dans un environnement explosible où se trouvent des liquides inflammables, de la poussière ou des gaz.
Ne jamais plonger le produit dans l'eau ou dans un autre liquide.
Toujours utiliser une prise bien accessible afin de pouvoir débrancher le produit du réseau électrique en cas de défaut.
Tous les objets éclairés doivent être à une distance d'au moins 10 cm de la lampe.

N'utiliser le produit qu'avec les accessoires compris dans l'étendue de la livraison.
Ne jamais tenter d'ouvrir, d'écraser, de chauffer ou de mettre en feu une pile / un accu. Ne pas jeter au feu.
Ne charger le produit que dans des pièces fermées, au sec et vastes, à l'abri de matériaux et de liquides inflammables. Le non-respect peut entraîner des brûlures et des incendies.
Les fuites de piles / les liquides dans les accus peuvent entraîner des brûlures chimiques en cas de contact avec des parties du corps. En cas de contact, rincer immédiatement les

de los niños y se pueden jugar con el producto. La limpieza y los cuidados no deben correr a cargo de los niños sin vigilancia.
Mantenga a los niños alejados del producto y de su embalaje. El producto no es un juguete. Los niños deben estar vigilados para garantizarse que no jueguen con el producto o el embalaje.
Evitar las heridas de los ojos; no mirar directamente en el haz de luz ni alumbrar el rostro de otras personas. Si esto sucediera durante un tiempo excesivo, se podría en peligro la retina por causa de la porción de luz azul.
No tocar nunca un dispositivo conectado a la red de corriente con las manos mojadas o si éste hubiera caído agua. En este caso debe desconectar

se primero el seguro o fusible de toda la casa y desenchufar seguidamente.
No emplear nunca en entornos susceptibles de explosión, donde se encuentren líquidos inflamables, polvos o gases.
No sumerja el producto nunca en agua ú otros líquidos.
Emplee solo una toma bien accesible para que el producto pueda desconectarse de la red de corriente inmediatamente en caso de fallo.
Todos los objetos iluminados deben encontrarse mínimamente a 10 cm de la lámpara.
Emplear el producto sólo con los accesorios que formen parte del volumen de suministro.
No intente nunca abrir una pila o acumulador, aplastarla, calentarla ni quemarla. No arrojar al fuego.

nunca a esfuerzos extremos como, por ejemplo, calor y frío intensos, fuego, etc.
No emplear bajo la lluvia o en locales húmedos.

✓ INDICACIONES GENERALES

- No arrojar ni dejar caer
- La cobertura del LED no es substituible. Si se daña la cobertura, debe desecharse el producto.
- La fuente de luz del LED no es substituible. Cuando concluya la vida útil de la fuente de luz o bombilla, debe substituirse la lámpara completa.
- No abrir ni modificar el producto! Las reparaciones solo deben ser llevadas a cabo por el fabricante o por un técnico de servicio por él encargado o por una persona cualificada de modo semejante..
- Desconecte el dispositivo de la red de corriente solo tirando del enchufe o desde el compartimento del conector, nunca tirando del cable.
- Las indicaciones relativas a la lámpara, el bloque de alimentación así como la tensión de red de la toma de corriente deben coincidir con lo indicado en la placa de tipo.
- La lámpara no debe colocarse por el lado de la fuente de luz o caer por este lado.

✓ IMÁN DE SUJECIÓN

Marcapasos e implantes:
Los marcapasos, desfibriladores y otros implantes electrónicos pueden verse afectados por campos magnéticos. Mantenga siempre una distancia de seguridad.
Lesiones por pellizco:
Los imanes pueden tener una fuerte atracción. Si se manipulan incorrectamente, los dedos y la piel pueden quedar dolorosamente pellizcados entre dos imanes o entre un imán y metal.
Dispositivos electrónicos:
Los sensores de vehículos, los dispositivos de almacenamiento de datos (memorias USB, tarjetas de crédito), los relojes, los teléfonos inteligentes, etc., pueden dañarse o borrarse por campos magnéticos.
Peligro de muerte por ingestión:
¡No ingiera imanes! Esto puede provocar lesiones mortales. Por lo

El producto solamente debe cargarse en estancias cerradas, secas, amplias y alejadas de materiales y líquidos inflamables. La no observación puede tener como consecuencia quemaduras e incendios.
Las pilas con fugas o el líquido de los acumuladores pueden causar quemaduras químicas al entrar en contacto con miembros del cuerpo. Al entrar en contacto, enjuagar inmediatamente con agua fresca y ponerse en contacto sin dilación con el médico.
No crear cortocircuito entre la terminal de conexión y las pilas.

▲ PELIGRO DE INCENDIO Y EXPLOSIÓN

No lo emplee en su embalaje.
No cubra el producto; peligro de incendio.
El producto no debe someterse

tanto, los imanes deben mantenerse fuera del alcance de los niños en todo momento.

✓ CONJUNTO DE PILAS RECARGABLES

El producto contiene un conjunto de pilas o acumuladores; en caso de acumuladores agotados, recárguelos inmediatamente. Desconecte cuando la carga se haya completado.
Si se da una fuga en la fuente de energía, retire el líquido con guantes protectores y un pañoseco.

✓ INDICACIÓN RELATIVA AL MEDIO AMBIENTE I ELIMINACIÓN

El embalaje está fabricado con materiales respetuosos del medioambiente que deben ser separados por separado en los puntos de reciclaje locales. Para ello, tenga en cuenta el etiquetado correspondiente del embalaje [plástico/papel/cartón/materiales compuestos/etc.].
Deseche el producto inutilizable de acuerdo con las disposiciones legales. La etiqueta «cubo de basura» indica que los aparatos eléctricos no deben desecharse junto con la basura doméstica normal. Utilice los sistemas de devolución y recogida de su municipio/ciudad, lleve el producto a un punto de eliminación especial para aparatos usados o póngase en contacto con el distribuidor a quien le haya comprado el producto.
Las pilas y las baterías usadas no integradas en los aparatos o que puedan extraerse fácilmente, así como las lámparas que puedan extraerse sin que se rompan, deben desecharse por separado.
Los distribuidores de aparatos eléctricos y electrónicos (superficie de venta mín. 400 m²) y los distribuidores de alimentos (superficie de venta mín. 800 m²) que ofrezcan y suministran aparatos eléctricos varias veces al año o de forma permanente están obligados a aceptar sin coste la devolución del aparato usado al comprar un aparato nuevo. Asimismo, están obligados a recoger electrodomésticos pequeños (hasta 3 por año natural) cuyas dimensiones exteriores no superen los 25 cm, independientemente de si se ha comprado un aparato nuevo.
Elimine todos los datos personales antes de devolver o desechar el producto.
Las pilas y las baterías incluidas en los aparatos eléctricos deben desecharse por separado, de acuerdo con la legislación o los requisitos locales, a través de los puntos de recógida disponibles, sin coste alguno [Directiva 2006/66/CE + modificaciones]. La etiqueta «bote de basura» indica que las pilas y las baterías no deben desecharse junto con los residuos domésticos normales. Deseche las pilas y las baterías usadas cuando estén descargadas. En caso de una eliminación inadecuada, podrían liberarse sustancias tóxicas al medioambiente que tienen efectos nocivos para la salud de los humanos, los animales y las plantas. De este modo, cumplirá sus obligaciones legales y contribuirá a la preservación del medioambiente.

✓ AVMAGNETE PARA EL ENVIRONNEMENT ÉLIMINATION

L'emballage est composé de matériaux respectueux de l'environnement, qui doivent être triés et éliminés dans les centres de recyclage locaux.
À cet effet, respecter les indications figurant sur l'emballage [plastique/papier/carton/matériaux composites/etc.].
Éliminez le produit inutilisable conformément aux dispositions légales. La mention « poubelle » indique que les appareils électriques ne doivent pas être jetés avec les ordures ménagères normales. Utilisez les systèmes de retour et de collecte dans votre commune/ville, déposez-les dans un centre de collecte spécial pour les appareils usagés ou adressez-vous au revendeur auprès duquel vous avez acheté le produit.
Les piles et accumulateurs usagés qui ne sont pas contenus dans des appareils usagés ou qui peuvent être retirés sans détriment, ainsi que les lampes qui peuvent être retirées sans être détruites, doivent être éliminés séparément.
Les distributeurs d'appareils électriques et électroniques (surface de vente d'au moins 400 m²) ainsi que les distributeurs de denrées alimentaires (surface de vente d'au moins 800 m²) qui proposent et fournissent plusieurs fois par an ou en permanence des appareils électriques sont tenus de reprendre gratuitement les anciens appareils lors de l'achat d'un appareil neuf. Ils sont également tenus de reprendre gratuitement les petits appareils (jusqu'à 3 par année civile) dont les dimensions extérieures ne dépassent pas 25 cm, indépendamment de l'achat d'un nouvel appareil.
Supprimer toutes les données personnelles avant la restitution ou la mise au rebut.

✓ AIMANT DE MANIPULATION

Stimulants cardiaques et implants :
Les stimulateurs cardiaques, défibrillateurs et autres implants électroniques peuvent être perturbés par les champs magnétiques. Maintenez toujours une distance de sécurité.
Risque de pincement :
Les aimants peuvent exercer une forte attraction. Une manipulation

manipulation peut entraîner un pincement douloureux des doigts et de la peau entre deux aimants ou entre un aimant et du métal.
Appareils électroniques :
Les capteurs de véhicules, les supports de stockage de données (clés USB, cartes de crédit), les montres, les smartphones, etc., peuvent être endommagés ou leurs données effacées par les champs magnétiques.
Danger de mort par ingestion :
N'av

ligger i förpackningen.
Täck inte över produkten
brandfara.
Utsätt inte produkten för extrem
överbelastning, t.ex. extrem värme, kyla, brand eller liknande.
Använd inte i regn eller i våtrum.

⊘ ALLMÄN INFORMATION

- Kasta inte eller tappa inte produkten
- LED-skyddet kan inte bytas. Om skyddet är skadat måste produkten bortskaffas.
- LED-ljuskällan kan inte bytas. När ljuskällan är uttjänt måste hela lampan bytas.
- Öppna och modifiera inte produkten! Reparationsarbeten får endast utföras av tillverkaren eller av auktoriserad servicetekniker eller en person med jämförbar kvalifikation.
- Koppla produkten från strömmen genom att dra i kontakten eller kontaktens hus, aldrig i kabeln.
- Lampans och nätdelens specifikationer samt nätspänningen på uttaget måste stämma överens med typskylten.
- Lampan får inte täppas på sidan med ljuskällan eller vätta på denna sida.

⊘ HÅLLMAGNET

Pacemakers och implantat:
Pacemakers, defribillatorer eller andra elektroniska implantat kan störas av magnetfält. Håll alltid ett säkert avstånd.
Klämskador:
Magneter kan ha en stark attraktion. Om de hanteras felaktigt kan fingrar och hud klämmas smärtsamt mellan två magneter eller mellan en magnet och metall.
Elektroniska enheter:
Fordonssensorer, datalägningsenheter (USB-minnen, kreditkort), dockor, smartphones osv. kan bli förstörda eller radera av magnetfält.
Livsfara vid förtäring:
Förtär inte magneter! Detta kan leda till livshotande skador. Magneter måste därför alltid hållas utom räckhåll för barn.

ⓘ MESSA IN FUNZIONE

premendo il pulsante ON/OFF:
Premere 1 volta:100%
Premere 2 volte:50%
Premere 3 volte:25%
Premere 4 volte:off

Avvertenze per la disposizione

- Tenere il prodotto sempre dall'impugnatura.
- Collocare il prodotto sempre sul relativo supporto.

⊘ PROCESSO DI RICARICA

Caricare la batteria completamente prima di utilizzarla per la prima volta. In caso di stoccaggio per un prolungato periodo di tempo, ricaricarla almeno 2 volte all'anno per evitare che la batteria si scarichi completamente.
La ricarica si effettua tramite il cavo USB in dotazione. A tale scopo, inserire il connettore USB del cavo nella presa di ricarica del faretto a batteria. Infine, inserire il cavo di ricarica nella presa di ricarica di un interfaccia USB.

ⓘ INDICAZIONE STATO BATTERIA A LED

Il livello di carica (capacità residua) viene indicato tramite LED di stato (per attivarli, premere il tasto 6). Il numero di LED accesi indica la capacità residua della batteria. Durante la ricarica, la spia a LED è verde lampeggiante. Una volta che la batteria è completamente carica, si accendono in verde tutti e 4 LED.

Illuminazione e ricarica simultanee:
La lampada non può essere utilizzata durante il processo di carica!

ⓘ ALTRE CARATTERISTICHE

Dispositivo di fissaggio (treppiede, magnete ecc.):
Nel caso in cui la lampada venga fissata tramite un dispositivo di fissaggio, accertarsi che quest'ultimo sia fissato e posizionato correttamente onde evitare eventuali danni dovuti alla caduta della lampada.

Porta di carica USB (funzione Powerbank) sulla batteria:
Con la porta di carica USB è possibile ricaricare utenze con una corrente di carica max. di 1000mA. A tale scopo, collegare il dispositivo da ricaricare con un cavo USB, quindi collegarlo alla presa di ricarica. Se la lampada non viene usata, scollegare il collegamento.

- **Avvertenza:** Utilizzare la funzione Powerbank soltanto se la lampada è spenta e non è contemporaneamente sotto carica.

⊘ UPPLADDNINGSBART BATTERIPAKET

Produkten innehåller ett uttbytbart batteripaket; om batteriet är tomt ska det laddas upp ordentligt. När batteriet är fulladdat ska du koppla bort det från laddaren. Om strömkällan läcker, ta bort vätskan med skyddshandskar och torka av den.

⊘ MILJÖINFORMATION I AVFALLSHANTERING

Förpackningen består av miljövänliga material som kan källsorteras och återvinnas via lokala återvinningsstationer.
Följ anvisningarna på förpackningen (plast/papper/kartong/kompositmaterial/etc.).
Avfallshantera den uttjänta produkten enligt gällande rättslige föreskrifter. Symbolen med korstruken "soptunna" innebär att elektriska apparater inte får avfallshanteras tillsammans med vanligt hushållsavfall. Använd återvinnings- och insamlingssystem i din kommun/stad, lämna in produkten till en särskild avfallsmottagningsstation för elektriska apparater eller kontakta återförsäljaren för produkten köpts.
Batterier och uppladdningsbara batterier som inte ingår i kategorin gamla apparater eller som enkelt kan avlägsnas, samt ljuskällor som kan demonteras utan att bli förstörda, måste avfallshanteras separat.
Återförsäljare av elektriska och elektroniska apparater (försäljningsyta minst 400 m²) samt återförsäljare av livsmedel (försäljningsyta minst 800 m²) som flera gånger om året eller permanent erbjuder och tillhandahåller elektriska apparater är skyldiga att vid köp av en ny apparat ta tillbaka den gamla apparaten utan kostnad. De är också skyldiga att ta tillbaka små apparater (upp till tre per kalenderår) med yttermått som inte överstiger 25 cm, oavsett om en ny apparat köps eller inte.
Radera alla personuppgifter före återlämning eller avfallshantering.
Batterier och uppladdningsbara batterier som ingår i elektriska apparater måste avfallshanteras separat från apparaterna i enlighet med lokala lagar eller kravvia de insamlingsanläggningar som finns tillgängliga (direktiv 2006/66/EG + ändringar).
Symbolen med överstruken "soptunna" innebär att batterier och uppladdningsbara batterier inte får bortskaffas tillsammans med vanligt hushållsavfall. Avfallshantera gamla batterier och uppladdningsbara batterier i urladdat tillstånd.
Om de bortskaffade produkterna inte innehåller någon av de angivna ämnen halter i miljön, vilket har skadliga effekter på människor, djur och växter. På så sätt tillåter du dagsljuset att gå igenom din bärbar till miljösäkert.
Lampan kan inte användas under laddning!

ⓘ YTTERLIGARE EGENSKAPER

Hållare (satav, magnet o.s.v.):
Om lampan ska sättas fast i en hållare ska du se till att hållaren står fastt. Lampan kan annars ramla ut och förorsaka olägenheter.

USB-laddport (Powerbank-funktion) på batteripaketet:

- Med USB-laddporten kan enheter med en max. laddström på 1 000 mA laddas.Koppla ihop den enhet som ska laddas med USB-kabeln och anslut den sedan till laddporten. Om laddporten inte används ska kabeln dras ut.
Obs: Powerbank-funktionen ska användas endast när lampan är frånslagen och inte laddas.

ⓘ AUTOMATISK EFFEKTJUSTERING

För att säkerställa driftsäkerhet och produktens livslängd kan effekten justeras automatiskt vid ökad värmeutveckling. Därför kan avvikelser från de tekniska specifikationerna förekomma.

ⓘ ANSVARSFRISKRIVNING

Informationen i denna bruksanvisning kan ändras utan föregående meddelande. Vi ansvarar inte för direkta, indirekta, tillfälliga eller övriga skador eller följdskador som uppstår till följd av felaktig hantering/användning eller underlåtenhet att beakta informationen i denna bruksanvisning.

CE Produkten överensstämmer med kraven i tillämpliga EU direktiv.

Con riserva di modifiche tecniche. Non ci assumiamo nessuna responsabilità per eventuali errori di stampa.

IT

SICUREZZA - SPIEGAZIONE DELLE AVVERTENZE
Osservare i seguenti simboli e termini utilizzati nelle istruzioni per l'uso, sui prodotti o sulla confezione.

- ⓘ = **Informazione** | Utili informazioni aggiuntive sul prodotto
- ☞ = **Nota** | Questa nota avvisa su possibili danni di qualsiasi tipo
- ⚠ = **Attenzione** | Attenzione – Pericolo di lesioni!
- ⚠ = **Avvertenza** | Attenzione – Pericolo! Può provocare lesioni gravi o letali

IMPIEGO APPROPRIATO
Il prodotto è una fonte luminosa mobile e non è concepito per scopi diversi. Il prodotto non è concepito per l'illuminazione di ambienti domestici e va utilizzato soltanto come descritto nelle istruzioni per l'uso. Qualsiasi altro impiego che sia diverso dalla destinazione d'uso prevista e da considerarsi inappropriato e quindi può provocare danni a cose o persone. Non ci assumiamo alcuna responsabilità per danni provocati da un uso errato o inadeguato.

⚠ AVVERTENZE DI SICUREZZA GENERALI

Questo prodotto non può essere utilizzato da bambini di età inferiore a 8 anni e da persone con facoltà fisiche, sensoriali o mentali limitate o senza la necessaria esperienza e conoscenza, a meno che non siano state istruite sull'uso in sicurezza del prodotto e informate sui pericoli connessi. I bambini non devono giocare con il prodotto. Non affidare pulizia e manutenzione ai bambini se non sorvegliati.
Tenere il podotto e l'imballo fuori dalla portata dei bambini.
Il prodotto non è un giocattolo. I bambini devono essere sorvegliati per accertarsi che non usino il prodotto e l'imballo come un giocattolo.
Evitare lesioni agli occhi – non fissare mai direttamente il raggio luminoso né dirigerlo sul viso di altre persone. Un'esposizione prolungata alle particelle di luce blu potrebbe danneggiare la retina.
Non toccare mai un apparecchio collegato alla rete elettrica con le mani bagnate o qualora sia caduto in acqua. In questo caso, disinserire prima il fusibile generale, quindi scollegare la spina elettrica.
Non impiegare mai in ambienti a rischio di esplosione in cui sono presenti liquidi, polveri gas infiammabili.
Non immergere mai il prodotto in acqua o altri liquidi.
Utilizzare soltanto una presa elettrica facilmente accessibile per poter scollegare il prodotto rapidamente dalla rete elettrica in caso di anomalia.
Tutti gli ogetti illuminati devono trovarsi ad almeno 10 cm di distanza dalla lampada. Utilizzare il prodotto esclusivamente insieme agli accessori forniti in dotazione.
Non tentare mai di aprire una batteria, né di schiacciarla, riscaldarla o incendiarla. Non gettarla nel fuoco.
Il prodotto deve essere ricaricato soltanto in ambienti chiusi, asciutti e spaziosi, lontano da materiali e liquidi infiammabili. La mancata osservanza di quest'avvertenza può provocare incendi e ustioni.
Il liquido fuoriuscito dalla batteria può provocare corrosione cutanea in caso di contatto con una parte del corpo. In caso di contatto, sciacquare immediatamente i punti interessati con acqua pulita e rivolgersi subito a un medico.
Non cortocircuitare i morsetti né le batterie.

⚠ PERICOLO DI INCENDI ED ESPLOSIONI

Non utilizzarlo all'interno della confezione.
Non coprire il prodotto – pericolo d'incendio.
Non esporre mai il prodotto a sollecitazioni estreme, ad es. caldo o freddo estremo, incendio ecc.
Non utilizzare sotto la pioggia o in ambienti umidi.

⊘ MAGNETISCH CONTACT

Pacemakers en implantaten:
Pacemakers, defibrillatoren of andere elektronische implantaten kunnen door magnetische velden worden verstoord. Houd altijd voldoende afstand.
Beknellingsletsel:
Magneten kunnen een sterke aantrekkingskracht hebben. Bij onjuist gebruik kunnen vingers en huid pijnlijk bekneld raken tussen twee magneten of tussen een magneet en metaal.
Elektronische apparaten:
Voertuigsensoren, gegevensdragers (USB-sticks, creditcards), horloges, smartphones, enz. kunnen beschadigd raken of hun gegevens kunnen worden gewist door magnetische velden.
Dodelijke gevolgen bij inslikken:
Slik geen magneten door! Dit kan leiden tot levensbedreigende verwondingen. Houd magneten daarom altijd buiten het bereik van kinderen.

⊘ OPLAADBARE ACCUPACK

Het product bevat een vervangbare accupack. Zodra de accu leeg is, deze onmiddellijk weer opladen.
De accu loskoppelen van de oplader zodra deze is opgeladen.
Wanneer sprake is van een lekende energiebron, de vloeistof met handschoenen aan met een droge doek verwijderen.

⊘ INSTRUCTIES VOOR HET MILIEU I AFVALVERWIJDERING

De verpakking bestaat uit milieuvriendelijke materialen de gescheiden moeten worden afgevoerd bij lokale recyclingcentra.
Let hierbij op de aanduidingen van verpakkingsmaterialen (kunststoffen/papier/karton/compositematerialen/enz.).
☞ Het mee ontvoluikane product als afval of overeenkomstig de wettelijke bepalingen. Het symbool „vuilnisbak" geeft aan dat elektrische apparaten niet bij het normale huishoudelijk afval mogen worden weggegooid. Gebruik de retour- en inzamelingssystemen in uw gemeente/stad, lever het product in bij een speciaal afvalverwerkingspunt voor oude apparaten of neem contact op met de handelaar waar u het product hebt gekocht.
Oude batterijen en accu's die niet in oude apparaten zijn ingebouwd resp. eenvoudig kunnen worden verwijderd, evenals lampen die zonder beschadiging kunnen worden verwijderd, moeten gescheiden worden afgevoerd.
Distributeurs van elektrische en elektronische apparaten (verkoopgeoppervlakte min. 400 m²) en distributeurs van levensmiddelen (verkoopoppervlakte min. 800 m²) die meerdere keren per jaar of permanent elektrische apparaten aanbieden en leveren, zijn verplicht om bij aankoop van een nieuw apparaat het oude apparaat kosteloos terug te nemen. Zij zijn eveneens verplicht om kleine apparaten (maximaal 3 per kalenderjaar) met een buitenafmeting van maximaal 25 cm terug te nemen, ongeacht of er een nieuw apparaat is gekocht.
Alle personengegevens moeten worden gewist voordat het apparaat wordt ingeleverd of afgevoerd.
Batterijen en accu's in elektrische apparaten moeten volgens de lokale wetgeving of voorschriften gescheiden van deze apparaten worden afgevoerd via de daarvoor bestemde inzamelingspunten (richtlijn 2006/66/EG + wijzigingen). Het symbool „vuilnisbak" geeft aan dat batterijen en accu's niet bij het normale huishoudelijk afval mogen worden weggegooid. Afgedankte batterijen en accu's moeten in ontladen toestand worden afgevoerd. Bij een ondeskundige afvalverwerking kunnen er giftige stoffen in het milieu terechtkomen die schadelijk voor de gezondheid van mensen, dieren en planten zijn. Zo kunt u aan uw wettelijke verplichtingen voldoen en uw bijdrage leveren aan de bescherming van het milieu.

ⓘ LUMINOSITÉ

premendo il pulsante ON/OFF:
Premere 1 volta:100%
Premere 2 volte:50%
Premere 3 volte:25%
Premere 4 volte:off

Avvertenze per la disposizione

- Tenere il prodotto sempre dall'impugnatura.
- Collocare il prodotto sempre sul relativo supporto.

⊘ PROCESSO DI RICARICA

Caricare la batteria completamente prima di utilizzarla per la prima volta. In caso di stoccaggio per un prolungato periodo di tempo, ricaricarla almeno 2 volte all'anno per evitare che la batteria si scarichi completamente.
La ricarica si effettua tramite il cavo USB in dotazione. A tale scopo, inserire il connettore USB del cavo nella presa di ricarica del faretto a batteria. Infine, inserire il cavo di ricarica nella presa di ricarica di un'interfaccia USB.

ⓘ INDICAZIONE STATO BATTERIA A LED

Il livello di carica (capacità residua) viene indicato tramite LED di stato (per attivarli, premere il tasto 6). Il numero di LED accesi indica la capacità residua della batteria. Durante la ricarica, la spia a LED è verde lampeggiante. Una volta che la batteria è completamente carica, si accendono in verde tutti e 4 LED.

Illuminazione e ricarica simultanee:
La lampada non può essere utilizzata durante il processo di carica!

ⓘ ALTRE CARATTERISTICHE

Dispositivo di fissaggio (treppiede, magnete ecc.):
Nel caso in cui la lampada venga fissata tramite un dispositivo di fissaggio, accertarsi che quest'ultimo sia fissato e posizionato correttamente onde evitare eventuali danni dovuti alla caduta della lampada.

Porta di carica USB (funzione Powerbank) sulla batteria:
Con la porta di carica USB è possibile ricaricare utenze con una corrente di carica max. di 1000mA. A tale scopo, collegare il dispositivo da ricaricare con un cavo USB, quindi collegarlo alla presa di ricarica. Se la lampada non viene usata, scollegare il collegamento.

- **Avvertenza:** Utilizzare la funzione Powerbank soltanto se la lampada è spenta e non è contemporaneamente sotto carica.

ⓘ LEVERANSOMFATTNING

1. Batteridriven arbetsbrädspotare
2. USB-kabel
3. Bruksanvisning

ⓘ PRODUKTBESKRIVNING

1. Bärhandtag/stöfot
2. Integrerad hållmagnet
3. Hängkrok
4. Strömbrytare
5. Batteriets laddningsindikering
6. Knapp för batteriets laddningsindikering
7. USB-laddport
8. USB-port (Powerbank)
9. Skyddslock

ⓘ IDRIFTTAGNING

Produkten slås på med strömbrytaren:
1x tryck: 100%
2x tryck: 50%
3x tryck: 25%
4x tryck: Av

Anvisningar för uppställning

- Produkten ska alltid bäras från handtaget.
- Ställ alltid produkten på stabygeln.

ⓘ LADDNING

Ladda batteripaket fullständigt innan du använder den för första gången. Om lampan lagras under en längre tid ska den laddas minst 2x per år så att batteripaketet inte djupurladdas. Lampan laddas med medföljande USB-kabel. Sätt in kabelns USB-kontakt i strålkastarens laddport. Anslut sedan laddningskabeln till en USB-port.

ⓘ LED-BATTERIINDIKERING

Laddningsstatusen resp. återstående batterikapacitet indikeras med statusljusdioder (aktivering av indikeringen med knappen |6|. Antalet lysdioder som lyser anger återstående batterikapacitet. Under laddning blinkar lysdioden grönt. När batteriet är fulladdat lyser alla 4 lysdioder grönt.

Samtidig belysning och laddning:
Lampan kan inte användas under laddning!

ⓘ LEVERANSOMFANG

1. Accu-werklamp
2. USB-kabel
3. Gebruiksaanwijzing

ⓘ PRODUCTBESCHRIJVING

1. Handgreep/voet
2. Geïntegreerde bevestigingsmagneet
3. Ophanghaak
4. Aan-/Uit-schakelaar
5. Accu-capaciteitsindicatie
6. Toets voor accu-capaciteitsindicatie
7. USB-laadbus
8. USB-poort (powerbank)
8. Beschermende afdekking

ⓘ INGEBRUIKNAME

door op de aan-/uitschakelaar te drukken:
1x drukken: 100%
2x indrukken: 50%
3x indrukken: 25%
4x drukken: Uit

- I dati relativi alla lampada e all'alimentatore, nonché la tensione di rete riportata sulla targhetta del paese di destinazione (area di vendita minima 400 m²) e distributori di generi alimentari (area di vendita minima 800 m²) che offrono e mettono a disposizione apparecchi elettrici più volte all'anno e in modo permanente sono tenuti a ritirare gratuitamente l'apparecchio usato al momento dell'acquisto di un apparecchio nuovo. Allo stesso modo, sono tenuti a ritirare gli apparecchi di piccole dimensioni (fino a 3 per anno solare) con dimensioni esterne non superiori a 25 cm, indipendentemente dall'acquisto di un nuovo apparecchio.
Cancellare tutti i dati personali prima della restituzione o dello smaltimento.
Le batterie e gli accumulatori contenuti negli apparecchi elettrici devono essere smaltiti separatamente da essi e gratuitamente presso i centri di raccolta disponibili, conformi alle leggi o i requisiti locali (direttiva 2006/66/CE + modifiche). Il contrassegno "bidone dell'immondizia" indica che le batterie e gli accumulatori non devono smaltire insieme ai normali rifiuti domestici. Smaltire le batterie e gli accumulatori usati quando sono scarichi.
Se lo smaltimento non viene effettuato in maniera appropriata, sostanze tossiche possono contaminare l'ambiente e avere effetti dannosi per la salute dell'uomo, degli animali e delle piante. In questo modo vi attenete ai vostri obblighi di legge e fornite il vostro contributo alla tutela dell'ambiente.

ⓘ BATTERIE RICARICABILI E ACCUMULATORI AL LITIO

Proteggere i poli delle batterie ricaricabili e degli accumulatori al litio con del nastro adesivo, prima di smaltirle, per evitare un cortocircuito esterno. I cortocircuiti possono provocare incendi o esplosioni.

ⓘ VOLUME DI FORNITURA

1. Fara da lavoro a batteria
2. Cavo USB
3. Istruzioni per l'uso

ⓘ DESCRIZIONE DEL PRODOTTO

1. Impugnatura / cavalletto
2. Magnete integrato
3. Gancio
4. Pulsante ON/OFF
5. Indicatore capacità batteria
6. Pulsante per indicazione capacità batteria
7. Presa di ricarica USB
8. Porta USB (Powerbank)
9. Coperchio di protezione

ⓘ MESSA IN FUNZIONE

premendo il pulsante ON/OFF:
Premere 1 volta:100%
Premere 2 volte:50%
Premere 3 volte:25%
Premere 4 volte:off

Avvertenze per la disposizione

- Tenere il prodotto sempre dall'impugnatura.
- Collocare il prodotto sempre sul relativo supporto.

⊘ PROCESSO DI RICARICA

Caricare la batteria completamente prima di utilizzarla per la prima volta. In caso di stoccaggio per un prolungato periodo di tempo, ricaricarla almeno 2 volte all'anno per evitare che la batteria si scarichi completamente.
La ricarica si effettua tramite il cavo USB in dotazione. A tale scopo, inserire il connettore USB del cavo nella presa di ricarica del faretto a batteria. Infine, inserire il cavo di ricarica nella presa di ricarica di un'interfaccia USB.

ⓘ INDICAZIONE STATO BATTERIA A LED

Il livello di carica (capacità residua) viene indicato tramite LED di stato (per attivarli, premere il tasto 6). Il numero di LED accesi indica la capacità residua della batteria. Durante la ricarica, la spia a LED è verde lampeggiante. Una volta che la batteria è completamente carica, si accendono in verde tutti e 4 LED.

Illuminazione e ricarica simultanee:
La lampada non può essere utilizzata durante il processo di carica!

ⓘ ALTRE CARATTERISTICHE

Dispositivo di fissaggio (treppiede, magnete ecc.):
Nel caso in cui la lampada venga fissata tramite un dispositivo di fissaggio, accertarsi che quest'ultimo sia fissato e posizionato correttamente onde evitare eventuali danni dovuti alla caduta della lampada.

Porta di carica USB (funzione Powerbank) sulla batteria:
Con la porta di carica USB è possibile ricaricare utenze con una corrente di carica max. di 1000mA. A tale scopo, collegare il dispositivo da ricaricare con un cavo USB, quindi collegarlo alla presa di ricarica. Se la lampada non viene usata, scollegare il collegamento.

- **Avvertenza:** Utilizzare la funzione Powerbank soltanto se la lampada è spenta e non è contemporaneamente sotto carica.

ⓘ REGOLAZIONE AUTOMATICA DELLA POTENZA

Per garantire l'affidabilità operativa e la durata del prodotto, la potenza in uscita può essere regolata automaticamente in caso di aumento della generazione di calore.
Pertanto, potrebbero verificarsi delle deviazioni dalle specifiche tecniche.

⊘ ESCLUSIONI DI RESPONSABILITÀ

Le informazioni contenute nelle presenti istruzioni per l'uso possono essere modificate senza preavviso. Non ci assumiamo nessuna responsabilità per danni diretti, indiretti, casuali o di qualsiasi altro genere, riconducibili a un utilizzo scorretto dell'apparecchio o alla mancata osservanza delle informazioni contenute in queste istruzioni per l'uso.

CE Il prodotto è conforme ai requisiti della direttiva UE.

Con riserva di modifiche tecniche. Non ci assumiamo nessuna responsabilità per eventuali errori di stampa.

NL

VEILIGHEID - TOELICHTING BIJ DE AANWIJZINGEN
Houd rekening met onderstaande tekens en woorden, die in de gebruiksaanwijzing, op het product en op de verpakking gebruikt worden:

- ⓘ = **Information** | Nuttige aanvullende informatie over het product
- ☞ = **Opmerking** | Deze opmerking waarschuwt voor allerlei mogelijke schade
- ⚠ = **Voorzichtig** | Let op - door risico's kan letsel worden veroorzaakt
- ⚠ = **Waarschuwing** | Let op – risico! Kan zeer ernstig of fataal letsel veroorzaken

BEOOGD GEBRUIK
Het product dient als mobiele lichtbron en is niet bestemd voor het gebruik in andere toepassingen. Het product is niet geschikt als kamerverlichting in het huishouden en mag uitsluitend worden gebruikt zoals beschreven in de gebruiksaanwijzing. Een andere toepassing dan vermeld in deze informatie geldt als oneigenlijk. Dit kan materiële schade en lichamelijk letsel veroorzaken. Wij kunnen niet aansprakelijk worden gesteld voor schade dat als gevolg van een oviruist of ongeoorloofd gebruik is ontstaan.

⊘ MAGNETISCHE CONTACT

Pacemakers en implantaten:
Pacemakers, defibrillatoren of andere elektronische implantaten kunnen door magnetische velden worden verstoord. Houd altijd voldoende afstand.
Beknellingsletsel:
Magneten kunnen een sterke aantrekkingskracht hebben. Bij onjuist gebruik kunnen vingers en huid pijnlijk bekneld raken tussen twee magneten of tussen een magneet en metaal.
Elektronische apparaten:
Voertuigsensoren, gegevensdragers (USB-sticks, creditcards), horloges, smartphones, enz. kunnen beschadigd raken of hun gegevens kunnen worden gewist door magnetische velden.
Dodelijke gevolgen bij inslikken:
Slik geen magneten door! Dit kan leiden tot levensbedreigende verwondingen. Houd magneten daarom altijd buiten het bereik van kinderen.

⊘ OPLADEN

Vóór het eerste gebruik de accupack eerst volledig opladen. Bij opslag gedurende een langere periode ten minste 2x per jaar opladen, om volledige ontlading van de accupack te voorkomen.
Het opladen vindt plaats via de meegeleverde USB-kabel. Hiervoor de USB-stekker van de kabel in de laadbus van de accuschijnwerper steken. Vervolgens de laadkabel in de laadbus van een USB-interface steken.

⊘ LED-ACCU-DISPLAY

De laadtoestand c.q. resterende capaciteit wordt door status-LED's aangegeven (aanduiding activeren door op toets |6| te drukken). Het aantal brandende indicatie-LED's komt overeen met de beschikbare capaciteit van de accu.
Tijdens het opladen knipoogt de indicatie-LED groen. Als de accu volledig is opgeladen, branden alle 4 LED's groen.

Tegelijkertijd branden en laden:
Tijdens het opladen kan de lamp niet worden gebruikt!

ⓘ OVERIGE KENMERKEN

Bevestigingsvoorziening (statief, magneet, etc.):
Mocht de lamp met een bevestigingsvoorziening worden bevestigd, dan moet op een stevig houvast/stafiatief/stand van de bevestigingsvoorziening worden gelet om mogelijke beschadigingen door de valende lamp te vermijden.

USB-laadbus (powerbank-functie) op de accupack:
Met de USB-laadpoort kunnen toepassingen met een max. laadstroom van 1.000 mA opgeladen worden. Hiervoor het te laden apparaat met een USB-kabel verbinden en daarna in de laadbus steken. Bij niet-gebruik de verbinding weer verbreken.**Opmerking:** De powerbank-functie dient alleen te worden gebruikt als de lamp is uitgeschakeld en de lamp niet tegelijkertijd wordt opgeladen.

⊘ AUTOMATISCHE VERMOGENSAANPASSING

Om de bedrijfszekerheid en levensduur van het product te garanderen, kan het vermogen automatisch worden aangepast als de warmteontwikkeling toeneemt. Hierdoor kunnen er afwijkingen van de technische specificaties voorkomen.

⊘ UITSLUITING VAN AANSPRAKELIJKHEID

De in deze gebruiksaanwijzing opgenomen informatie kan zonder aankondiging vooraf worden gewijzigd. Wij aanvaarden geen aansprakelijkheid voor directe, indirecte, toevallige of overige schade of vervolgschade, die door ondeskundig/verkeerd gebruik of door het niet naleven van de in deze gebruiksaanwijzing aanwezige informatie ontstaat.

CE Het product voldoet aan de eisen van de EU richtlijnen.

Technische wijzigingen voorbehouden. Voor drukfouten zijn wij niet aansprakelijk.

⊘ ALGEMENE AANWIJZINGEN

- Het mee gooien of laten vallen
- De LED-afdekking kan niet worden vervangen. Als de afdekking beschadigd is, moet het product als afval worden verwijderd.
- De LED-lichtbron kan niet worden vervangen. Als de lichtbron van de LED eindigt, moet de complete lamp worden vervangen.
- Product niet openen of modificeren! Reparatiewerkzaamheden mogen alleen door de producent of een daardoor aangewezen servicemonteur of een vergelijkbaar gekwalificeerde persoon worden uitgevoerd.
- De stekker van het apparaat mag alleen aan de stekker zelf of de stekkerbehuizing, maar nooit aan de kabel, uit het stopcontact worden getrokken.
- De gegevens voor de lamp en netadapter, evenals de netspanning op het stopcontact moeten met het typeplaatje overeenkomen.
- De lamp mag niet op de kant van de lichtbron worden gelegd of op kostelioos terug te nemen.
- Placer altid produktet på standbøjlen.

⊘ OPLADNING

Batteripakken skal oplades helt inden første brug. Ved opbevaring over et længere tidsrum skal den oplades mindst 2x om året for at forhindre at batteripakken aflades helt. Opladningen sker via det medfølgende usb-kabel Hertil sættes usb-stikket på kablet ind i det dertilhørende projektørs ladebøsning. Derefter sættes ledekablet ind i ladebøsningen på en usb-grænseflade.

⊘ LED-BATTERISTATUSINDIKATOR

Ladetilstanden/den resterende batterikapacitet vises af status-LEDten (visningen aktiveres ved at trykke på tasten |6|. Antallet af de lysende LED-indikatorer viser den resterende batterikapacitet. Under opladningen blinker indikator-LED grønt. Når batteriet er helt opladet, lyser alle 4 LED grøn.

Samtidig lysning og opladning:
Projektøren kan ikke anvendes under opladning.

⊘ YDERLIGERE KENDETEGN

Holdeanordning (stativ, magnet etc.):
Hvis lampen skal fastgøres med en holdeanordning, bør der sørges for stabil fastgørelse/stand af holdeanordningen, for at undgå mulige skader fordi lampen falder ned.

USB-ladebøsning (Powerbank-funktion) på batteripakken:
Med USB-ladeporten kan anvendelser oplades med en maks. ladestrøm på 1000mA. Hertil forbindes det apparat, der skal oplades med et USB-kabel og sættes derefter ind i ladebøsningen. Når den ikke anvendes, skal forbindelsen afbrydes igen.

- **Henvisning:** Powerbank-funktionen må kun anvendes, når lampen er sluukket og tyglen ikke oplades samtidigt.

⊘ AUTOMATISK EFFEKTJUSTERING

For at sikre driftssikkerhed og produktets levetid kan effekten justeres automatisk, hvis varmeudvikling øges. Derfor kan der forekomme afvigelser fra de tekniske specifikationer.

⊘ ANSVARSFRASKRIVELSER

De oplysninger, som denne betjeningsvejledning indeholder, kan ændres uden forudgående varsel. Vi hæfter ikke for direkte, indirekte, tilfældige eller andre skader eller følgeskader, der er opstået pga. ukorrekt håndtering/anvendelse eller manglende overholdelse af de informationer, som denne brugsanvisning indeholder.

CE Produktet overholder kravene i EU direktiverne.

Der tages forbehold for tekniske ændringer. Vi hæfter ikke for trykfejl.

⊘ LADDNING

Ladda batteriet fullständigt innan du använder den för första gången. Om lampan lagras under en längre tid ska den laddas minst 2x per år så att batteripaketet inte djupurladdas. Lampan laddas med medföljande USB-kabel. Sätt in kabelns USB-kontakt i strålkastarens laddport. Anslut sedan laddningskabeln till en USB-port.

ⓘ LED-BATTERIINDIKERING

Laddningsstatusen resp. återstående batterikapacitet indikeras med statusljusdioder (aktivering av indikeringen med knappen |6|. Antalet lysdioder som lyser anger återstående batterikapacitet. Under laddning blinkar lysdioden grönt. När batteriet är fulladdat lyser alla 4 lysdioder grönt.

Samtidig belysning och laddning:
Lampan kan inte användas under laddning!

⊘ LEVERINGSOMFANG

1. Batteridrevet arbejdsprojektør
2. USB-kabel
3. Brugsanvisning

⊘ PRODUKTBESKRIVELSE

1. Bærehåndtag / fod
2. Integreret holdemagnet
3. Ophængningskrog
4. Tænd-/sluk-knap.
5. Batteriindikator
6. Tast til visning af batterikapacitet
7. USB-opladningsport.
8. USB-port (powerbank)
9. Sikkerhedsafdækning

⊘ IBRUGTAGNING

ved at trykke på tænd/sluk-knappen:
Tryk 1x: 100%
Tryk 2x: 50%
Tryk 3x: 25%
Tryk 4x: Fra

Opstillingsvejledning

- Produktet skal altid bæres på håndtaget

⊘ LEVERINGSOMFANG

1. Batteridrevet projektor
2. USB-kabel
3. Brugsanvisning

⊘ PRODUKTBESKRIVELSE

1. Bærehåndtag / stativfod
2. Integreret magnet
3. Ophængningskrog
4. Tænd-/sluk-knap
5. Batteriindikator
6. Tast til visning af batterikapacitet
7. USB-opladningsport
8. USB-port (powerbank)
9. Beskyttelsesdæksel

⊘ IBRUGTAGNING

ved at trykke på tænd/sluk-knappen:
Tryk 1x: 100%
Tryk 2x: 50%
Tryk 3x: 25%
Tryk 4x: Fra

Opstillingsvejledning

- Produktet skal altid bæres ved håndtaget
- Produktet skal altid sættes ned på stålbøylen.

⊘ LADNING

Batteripakken må lades helt op før den bruges første gang. Ved opbevaring over et længere tidsrum må den lades opp mindt 2 ganger i løpt for å forhindre en dyputlading av batteripakken. Ladningen skjer via den medfølgende USB-kabelen. Sikk USB-pluggen på kabelen inn i ladekontakten på batteriskjerm. Deretter stikker du

⊘ LADNING

Batteripaket skal oplades helt inden første brug. Ved opbevaring over et længere tidsrum skal den oplades mindst 2x om året for at forhindre at batteripakken aflades helt. Opladningen sker via det medfølgende usb-kabel Hertil sættes usb-stikket på kablet ind i det dertilhørende projektørs ladebøsning. Derefter sættes ledekablet ind i ladebøsningen på en usb-grænseflade.

⊘ LED-BATTERISTATUSINDIKATOR

Ladetilstanden/den resterende batterikapacitet vises af status-LEDten (visningen aktiveres ved at trykke på tasten |6|. Antallet af de lysende LED-indikatorer viser den resterende batterikapacitet. Under opladningen blinker indikator-LED grønt. Når batteriet er helt opladet, lyser alle 4 LED grøn.

Samtidig lysning og opladning:
Projektøren kan ikke anvendes under opladning.

⊘ YDERLIGERE KENDETEGN

Holdeanordning (stativ, magnet etc.):
Hvis lampen skal fastgøres med en holdeanordning, bør der sørges for stabil fastgørelse/stand af holdeanordningen, for at undgå mulige skader fordi lampen falder ned.

USB-ladebøsning (Powerbank-funktion) på batteripakken:
Med USB-ladeporten kan anvendelser oplades med en maks. ladestrøm på 1000mA. Hertil forbindes det apparat, der skal oplades med et USB-kabel og sættes derefter ind i ladebøsningen. Når den ikke anvendes, skal forbindelsen afbrydes igen.

- **Henvisning:** Powerbank-funktionen må kun anvendes, når lampen er slukket og tyglen ikke oplades samtidigt.

⊘ AUTOMATISK EFFEKTJUSTERING

For at sikre driftssikkerhed og produktets levetid kan effekten justeres automatisk, hvis varmeudvikling øges. Derfor kan der forekomme afvigelser fra de tekniske specifikationer.

⊘ ANSVARSFRASKRIVELSER

De oplysninger, som denne betjeningsvejledning indeholder, kan ændres uden forudgående varsel. Vi hæfter ikke for direkte, indirekte, tilfældige eller andre skader eller