ANSMANN

Bedienungsanleitung
User Manual
Mini-Booster-550R

DE | EN | FR | ES | PT | SV
IT | NL | DK | FI | NO

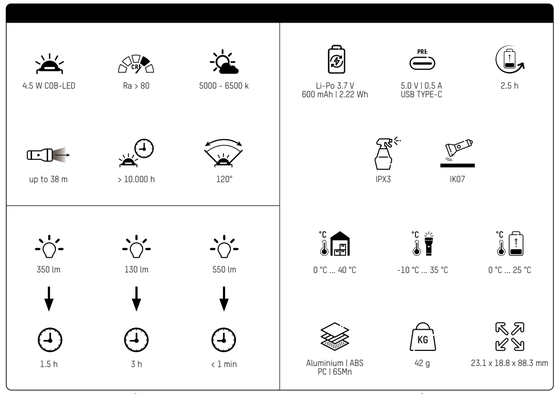

1 2

A

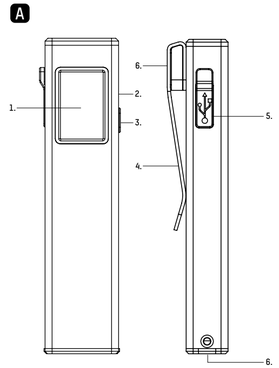

3

B

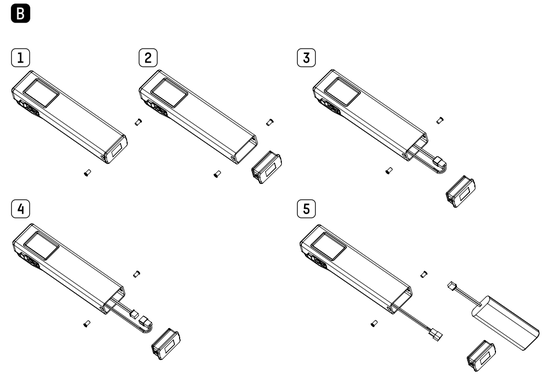

4 5 6

DE

SICHERHEIT - HINWEISERKLÄRUNG
Bitte folgende Zeichen und Wörter beachten, welche in der Bedienungsanleitung, auf dem Produkt und auf der Verpackung verwendet werden:

ⓘ = **Information** | Nützliche Zusatz-Informationen zum Produkt
✓ = **Hinweis** | Dieser Hinweis warnt vor möglichen Schäden aller Art
⚠ = **Vorsicht** | Achtung - Gefährdung kann zu Verletzungen führen
▲ = **Warnung** | Achtung – Gefährdung! Kann zu schweren Verletzungen oder zum Tod führen

BESTIMMUNGSGEMÄSSER GEBRAUCH
Das Produkt dient als mobile Lichtquelle und ist nicht zur Verwendung in anderen Anwendungen bestimmt. Das Produkt ist nicht für die Raumbeleuchtung im Haushalt geeignet und nur zur Verwendung wie in der Gebrauchsanleitung beschrieben. Eine Anwendung außerhalb dieser Information gilt nicht als bestimmungsgemäß, dies kann Sachschäden oder Personenschäden verursachen. Wir übernehmen keine Haftung für Schäden, die durch falschen bzw. nicht bestimmungsgemäßen Gebrauch entstanden sind.

▲ ALLGEMEINE SICHERHEITSHINWEISE

Dieses Produkt kann von Kindern ab 8 Jahren und von Personen mit eingeschränkten körperlichen, sensorischen oder geistigen Fähigkeiten oder mangelnder Erfahrung und mangelndem Wissen verwendet werden, wenn sie über die sichere Verwendung des Produkts unterwiesen wurden und die Gefahren kennen. Kinder dürfen nicht mit dem Produkt spielen. Reinigung

✓ ALLGEMEINE HINWEISE
- Nicht werfen oder fallen lassen
- Die LED-Abdeckung ist nicht austauschbar. Bei beschädigter Abdeckung muss das Produkt entsorgt werden.
- Die LED-Lichtquelle ist nicht austauschbar. Wenn die Lebensdauer der LED endet, muss die komplette Leuchte ersetzt werden.
- Produkt nicht öffnen oder modifizieren! Instandsetzungsarbeiten dürfen nur vom Hersteller oder einem von ihm beauftragten Servicetechniker oder einer vergleichbar qualifizierten Person durchgeführt werden.
- Das Trennen des Gerätes von der Stromversorgung nur durch Ziehen am Stecker oder Steckergehäuse, nie am Kabel.
- Angaben für Leuchte und Netzteil sowie Netzspannung an der Steckdose müssen mit dem Typenschild übereinstimmen.
- Die Leuchte darf nicht auf die Seite der Lichtquelle gelegt werden oder auf diese Seite umfallen.

✓ WIEDERAUFLADBARER AKKUPACK
Das Produkt enthält einen austauschbaren Akkupack, bei leerem Akku diesen umgehend wieder aufladen.
Nach vollständiger Aufladung von der Aufladung trennen.
Im Falle eines Auslaufens der Energiequelle die Flüssigkeit mit Schutzhandschuhen und einem trockenen Tuch entfernen.

▲ ACHTUNG: Die Leuchte auf feuerfester Unterlage und nur unter ständiger Aufsicht eines Erwachsenen aufladen!

✓ UMWELTHINWEISE | ENTSORGUNG
Die Verpackung sortenrein entsorgen. Pappe und Karton zum Altpapier, Folie in die Wertstoff-Sammlung.
Das unbrauchbare Produkt gemäß den gesetzlichen Bestimmungen entsorgen. Die Kennzeichnung „Mülltonne" weist darauf hin, dass Elektrogeräte in der EU nicht mit dem normalen Haushaltsmüll entsorgt werden dürfen. Rückgabe- und Sammelsysteme in ihrer Gemeinde verwenden oder an den Händler wenden, bei dem das Produkt gekauft wurde. Produkt zur Entsorgung an einer speziellen Entsorgungsstelle für Altgeräte abgeben. Das Produkt nicht in den Hausmüll werfen.
Gebrauchte Batterien/Akkus immer in Übereinstimmung mit den örtlichen Gesetzen oder Anforderungen entsorgen.
Damit erfüllen Sie Ihre gesetzlichen Pflichten und leisten Ihren Beitrag zum Umweltschutz.

ⓘ PRODUKTBESCHREIBUNG (A)
1. COB-LED
2. LED-Anzeige
3. Ein-/Aus-Taster
4. Gürtelclip
5. Ladebuchse mit Gummiabdeckung
6. Integrierter Haltemagnet

ⓘ AKKUPACK ENTFERNEN/TAUSCHEN (B)
1. Beide Schrauben entfernen
2. Untere Abdeckung herausnehmen
3. Akkupack-Kabel vorsichtig herausziehen
4. Kabel-Stecker öffnen
5. Akkupack herausnehmen

Einbau eines neuen Akkupacks in umgekehrter Reihenfolge.

ⓘ INBETRIEBNAHME
Vor erstmaliger Benutzung Akkupack vollständig aufladen.

Leuchte durch Drücken des Ein-/Aus-Tasters anschalten:
1x Modus hoch
2x Modus niedrig
Boost-Modus kann durch langen Tastendruck [ca. 2s] für ca. 1min aktiviert werden.
Aufgrund Temperaturüberwachung kann dieser Modus nur in Zeitabständen erneut aktiviert werden [ca. 10min].

LED-Anzeige:
Nach Einschalten kurze Statusanzeige:
- grün: Akkukapazität vorhanden
- rot: Akku umgehend aufladen

Während Ladung:
- rot - Ladevorgang
- grün - Akku voll

Leuchten und Laden gleichzeitig ist nicht möglich.

CE Das Produkt entspricht den Anforderungen der EU Richtlinien.

Technische Änderungen vorbehalten. Für Druckfehler übernehmen wir keine Haftung.

GB

SAFETY - EXPLANATION OF NOTES
Please take note of the following symbols and words used in the operating instructions, on the product and on the packaging:

ⓘ = **Information** | Useful additional information about the product
✓ = **Note** | The note warns you of possible damage of all kinds
⚠ = **Caution** | Attention - Hazard can lead to injuries
▲ = **Warning** | Attention – Danger! May result in serious injury or death

PROPER INTENDED USE
The product serves as a mobile light source and is not intended for use in other applications. The product is not suitable for household room lighting and only for use as described in the operating instructions. Use outside that stipulated in the information is improper use and this can result in damage to property or personal injury. We accept no liability for damage caused by incorrect or improper use.

▲ GENERAL SAFETY INSTRUCTIONS

This product may be used by children from the age of 8 and by persons with reduced physical, sensory or mental abilities or lack of experience and knowledge, if they have been instructed on the safe use of the product and are aware of the hazards. Children are not permitted to play with the product. Children are not permitted to carry out cleaning or care without supervision.

Keep the product and the packaging

away from children. This product is not a toy. Children should be supervised in order to ensure that they do not play with the product or packaging.

Avoid eye injuries - Never look directly into the beam of light or shine it into other people's faces. If this occurs for too long, the blue light portion of the beam can cause retinal damage.

Never touch a device that is connected to the mains with wet hands, or if it has fallen into water. In this case, first switch off the house circuit breaker and then pull out the mains plug.

Do not expose to potentially explosive environments where there are flammable liquids, dusts or gases.

Never submerge the product in water or other liquids.

Use only an easily accessible mains socket so that the product can be quickly disconnected from the mains in the event of a fault.

All illuminated objects must be at least 10cm away from the lamp.

Use the product exclusively with the accessories included with it.

Never try to open, crush or heat a standard/rechargeable battery or set it on fire. Do not throw into a fire.

The product may only be charged in closed, dry and spacious rooms, away from combustible materials and liquids. Disregard can result in burns and fires.

Leaking battery fluid can cause irritation if it comes into contact with the skin. Immediately rinse affected areas with fresh water and then seek medical attention.

Do not short-circuit connection terminals or batteries.

▲ DANGER OF FIRE AND EXPLOSION

Do not use while still in the packaging.

Do not cover the product - risk of fire.

Never expose the product to extreme conditions, such as extreme heat/cold etc.

Do not use in the rain or in damp areas.

✓ GENERAL INFORMATION
- Do not throw or drop
- The LED cover cannot be replaced. If the cover is damaged, the product must be disposed of.
- The LED light source cannot be replaced. If the LED has reached the end of its service life, the complete lamp must be replaced.
- Do not open or modify the product! Repair work shall only be carried out by the manufacturer or by a service technician appointed by the manufacturer or by a similarly qualified person.
- Disconnect the device from the power supply only by pulling on the plug or plug housing, never on the cable.
- Information for the light and mains adapter as well as mains voltage on the socket must match with the type plate.
- The lamp shall not be placed face-down or allowed to topple face-down.

✓ RECHARGEABLE BATTERY PACK
The product contains a replaceable, rechargeable battery pack. If the rechargeable battery pack is empty, recharge it immediately.
Once fully charged, remove from the charger.
In the event of liquid leaking from the power source, remove this with protective gloves and a dry cloth.

▲ ATTENTION: Charging the light on a fireproof surface and only under the supervision of an adult!

✓ ENVIRONMENTAL INFORMATION | DISPOSAL
Dispose of packaging after sorting by material type. Cardboard and cardboard to the waste paper, film to the recycling collection.
Dispose of the unusable product in accordance with legal provisions. The „waste bin" symbol indicates that, in the EU, it is not permitted to dispose of electrical equipment in household waste. Use the return and collection systems in your area or contact the dealer from whom you purchased the product.

und Pflege dürfen nicht von Kindern ohne Aufsicht durchgeführt werden.

Kinder vom Produkt und der Verpackung fernhalten. Das Produkt ist kein Spielzeug. Kinder sollten beaufsichtigt werden, um sicherzustellen, dass sie nicht mit dem Produkt bzw. der Verpackung spielen.

Augenverletzungen vermeiden - nie direkt in den Lichtstrahl schauen oder anderen Personen ins Gesicht leuchten. Geschieht dies zu lange, kann durch Blaulichtanteile eine Netzhautgefährdung auftreten.

Niemals an ein an das Stromnetz angeschlossenes Gerät mit nassen Händen fassen oder wenn dieses ins Wasser gefallen ist. In diesem Fall erst die Haussicherung abschalten und anschließend den Netzstecker ziehen.

Niemals in explosionsgefährdeter Umgebung einsetzen, in welcher sich brennbare Flüssigkeiten, Staub oder

For disposal, pass the product on to a specialist disposal point for old equipment. Do not dispose of the device with household waste!
Always dispose of used batteries & rechargeable batteries in accordance with the local regulations and requirements.
In this way you will fulfil your legal obligations and contribute to environmental protection.

ⓘ PRODUCT DESCRIPTION (A)
1. COB-LED
2. LED display
3. On/off button
4. Belt clip
5. Charge socket with rubber cover
6. Integrated mounting magnet

ⓘ REMOVE/REPLACE THE BATTERY PACK (B)
1. Remove both screws
2. Remove the bottom cover
3. Carefully pull out the battery pack cable
4. Open the cable plug
5. Remove the battery pack

Install a new battery pack in reverse order.

ⓘ FIRST USE
Charge rechargeable battery pack fully before first use.

Switch on the light by pressing the On/Off button:
1x High mode
2x Low mode
Boost mode can be activated for ca. 1 min. with a long button press [ca. 2 s].
This mode can only be reactivated at set intervals [ca. 10min.] due to the temperature monitoring.

LED display:
Brief status display after switching on:
- Green: Rechargeable battery capacity available
- Red: Charge the rechargeable battery immediately

During charging:
- Red - Charging process
- Green - Rechargeable battery full
- Simultaneous charging and lighting is not possible.

CE The product complies with the requirements from the EU directives.
Subject to technical changes. We assume no liability for printing errors.

FR

SÉCURITÉ - EXPLICATION DES SYMBOLES
Veuillez respecter les symboles et mots de signalisation suivants qui sont utilisés dans le mode d'emploi, sur le produit et sur l'emballage :

ⓘ = **Information** | Informations supplémentaires utiles sur le produit
✓ = **Remarque** | Cette remarque avertit contre des dommages possibles de tout type
⚠ = **Prudence** | Attention - le risque peut entraîner des blessures
▲ = **Avertissement** | Attention – danger ! Peut entraîner des blessures graves, voire la mort

UTILISATION CONFORME AUX PRESCRIPTIONS
Le produit sert de source lumineuse mobile et n'est pas conçu pour d'autres applications. Le produit n'est pas conçu pour l'éclairage ambiant à la maison et uniquement pour une utilisation telle que décrite dans le mode d'emploi. Une utilisation en dehors de ces informations est considérée comme non conforme, cela peut entraîner des dommages matériels ou des blessures sur les personnes. Nous n'endossons aucune responsabilité pour les dommages qui résultent d'une utilisation incorrecte ou d'une utilisation non conforme aux prescriptions.

▲ CONSIGNES DE SÉCURITÉ GÉNÉRALES

Ce produit peut être utilisé par des enfants à partir de 8 ans et par des personnes avec des capacités physiques, sensorielles ou intellectuelles limitées ou avec un manque d'expérience et de connaissances si elles sont surveillées ou si elles ont été instruites concernant l'utilisation de sécurité du produit et si elles connaissent les dangers. Les enfants ne doivent pas jouer avec le produit. Le nettoyage et l'entretien ne doivent pas être effectués par des enfants sans surveillance.

Tenez les enfants éloignés du produit et de l'emballage. Le produit n'est pas un jouet. Les enfants devraient être surveillés afin de s'assurer qu'ils ne jouent pas avec le produit ou l'emballage.

Éviter les lésions oculaires – Ne jamais regarder directement dans le faisceau lumineux ou ne jamais éclairer des personnes dans le visage. Si cela se produit de manière prolongée, la part de lumière bleue peut causer un risque pour la rétine.

Ne jamais toucher un appareil raccordé au réseau électrique avec les mains mouillées ou si l'appareil est tombé dans l'eau. Dans ce cas, couper tout d'abord le disjoncteur de la maison, puis débrancher la fiche secteur.

Ne jamais utiliser dans un environnement explosible où se trouvent des liquides inflammables, de la poussière ou des gaz.

Ne jamais plonger le produit dans l'eau ou dans un autre liquide.

Toujours utiliser une prise bien accessible afin de pouvoir débrancher le produit du réseau électrique en cas de défaut.

Tous les objets éclairés doivent être à une distance d'au moins 10 cm de la lampe.

N'utiliser le produit qu'avec les accessoires compris dans l'étendue de la livraison.

Ne jamais tenter d'ouvrir, d'écraser, de chauffer ou de mettre en feu une pile / un accu. Ne pas jeter au feu.

Ne charger le produit que dans des pièces fermées, au sec et vastes, à l'abri de matériaux et de liquides inflammables. Le non-respect peut entraîner des brûlures et des incendies.

Les fuites de piles / les liquides dans les accus peuvent entraîner des brûlures chimiques en cas de contact avec des parties du corps. En cas de contact, rincer immédiatement les emplacements concernés avec de l'eau fraîche et contacter immédiatement un médecin.

Ne pas court-circuiter les broches de raccordement et les piles.

▲ RISQUE D'INCENDIE ET D'EXPLOSION

Ne pas utiliser dans l'emballage.

Ne pas couvrir le produit - risque d'incendie.

Ne jamais exposer le produit à des sollicitations extrêmes, par ex. chaleur, froid extrême, etc.).

Ne pas utiliser sous la pluie ou dans des pièces humides.

✓ REMARQUES GÉNÉRALES
- Ne pas jeter ou laisser tomber
- Le couvercle de la LED ne peut pas être remplacé. Si le couvercle est endommagé, le produit doit être éliminé.
- La source lumineuse LED ne peut pas être remplacée. À la fin de la durée de vie de la LED, vous devez remplacer toute la lampe.
- Ne pas ouvrir ou modifier le produit ! Les travaux de réparation ne doivent être effectués que par le fabricant ou par un technicien de service chargé de ce travail par le fabricant ou par une personne qualifiée de manière similaire !
- Pour la coupure de l'appareil de l'alimentation électrique, toujours tirer sur la fiche du connecteur et jamais sur le câble.
- Les indications concernant la lampe et l'alimentation ainsi que la tension de réseau sur la prise doivent correspondre à la plaque signalétique.
- La lampe ne doit pas être posée sur le côté de la source lumineuse ou tomber de ce côté.

✓ BLOC D'ACCU RECHARGEABLE
Le produit contient un bloc d'accu, en cas d'accu vide celui-ci doit être rechargé immédiatement.
Une fois le chargement complet, arrêter le chargement.
En cas de fuite de la source d'énergie, éliminer le liquide avec des gants de protection et un chiffon sec.

✓ REMARQUE CONCERNANT L'ENVIRONNEMENT ÉLIMINATION
Éliminez l'emballage par type. Mettez le papier et le papier avec les déchets de papier et le film avec les matières recyclables.
Éliminez le produit inutilisable conformément aux dispositions légales.
Le marquage avec la « poubelle » indique que dans l'UE, les appareils électriques ne doivent pas être éliminés avec les déchets domestiques normaux. Utilisez les systèmes de reprise et de collecte de votre commune ou adressez-vous au revendeur auprès de qui l'appareil a été acheté.
Transmettez le produit à un point de collecte spécial pour appareils usagés en vue de son élimination. Ne jetez pas le produit avec les ordures ménagères.
Éliminez toujours les piles / batteries usées conformément aux lois ou exigences locales.
Vous vous acquittez ainsi de vos obligations légales et contribuez à la protection de l'environnement.

ⓘ DESCRIPTION DU PRODUIT
1. LED COB
2. Affichage LED
3. Bouton de marche / arrêt
4. Clip de ceinture
5. Douille de chargement avec capuchon en caoutchouc
6. Aimant de maintien intégré

ⓘ MISE EN SERVICE
Charger le bloc d'accu complètement avant la première utilisation.

Allumer la lampe en appuyant sur le bouton de marche / arrêt:
1x mode haut
2x mode bas
Un appui long sur la touche [env. 2s] pendant env. 1min permet d'activer le mode Boost.
Du fait de la surveillance de la température, ce mode ne peut être réactivé que par intervalles [env. 10min].

Affichage LED :
Après l'activation, bref affichage de l'état :
- vert : capacité de l'accu présente
- rouge : charger immédiatement l'accu

Pendant le chargement :
- rouge - processus de charge
- vert - accu plein
- Impossible d'allumer et de charger simultanément.

CE Le produit est conforme aux exigences des directives européennes.
Sous réserve de modifications techniques. Nous n'endossons aucune responsabilité pour les erreurs d'impression.

FR
Cet appareil et ses accessoires se recyclent
À DÉPOSER EN MAGASIN
OU
À DÉPOSER EN DÉCHÈTERIE
Points de collecte sur www.quefairedemesdechets.fr
Privilégiez la réparation ou le don de votre appareil !

ES

SEGURIDAD - DECLARACIÓN DE INDICACIÓN
Por favor, observe las siguientes señales y palabras que se emplearán en las instrucciones de servicio, en el producto y en el embalaje:

ⓘ = **Información** | Informaciones prácticas adicionales sobre el producto
✓ = **Indicación** | Esta indicación avisa de posibles daños de todo tipo
⚠ = **Cuidado** | Atención - peligro de sufrir lesiones
▲ = **Aviso** | Atención, peligro! Puede tener como consecuencia heridas graves o la muerte

USO PRESCRITO
El producto se ha concebido como fuente de luz móvil y no está destinado a otras aplicaciones. El producto no es adecuado para iluminar ambientes domésticos y debe utilizarse como se describe en las instrucciones de uso. Un uso diferente a lo indicado será considerado como no conforme a lo previsto y puede ocasionar daños materiales o lesiones personales. No asumimos ningún tipo de responsabilidad por los daños causados debido al uso incorrecto o no conforme a lo previsto.

▲ INDICACIONES DE SEGURIDAD GENERALES

Este producto puede ser utilizado por niños a partir de 8 años y por personas con capacidades físicas, sensoriales o mentales reducidas o con falta de experiencia si se les informa de su empleo seguro y conocen sus peligros. Los niños no deben jugar con el producto. La limpieza y los cuidados no deben correr a cargo de los niños sin vigilancia.

Mantenga a los niños alejados del producto y de su embalaje. El producto no es un juguete. Los niños deben estar vigilados para garantizarse que no jueguen con el producto o el embalaje.

Evitar las heridas de los ojos; no mirar directamente en el haz de luz ni alumbrar el rostro de otras personas. Si esto sucediera durante un tiempo excesivo, se podría en peligro la retina por causa de la porción de luz azul.

No tocar nunca un dispositivo conectado a la red de corriente con las manos mojadas o si éste hubiera caído al agua. En este caso debe desconectarse primero el seguro o fusible de toda la casa y desenchufar

✓ GENERAL INDICATIONS
- No arrojar ni dejar caer
- La cobertura del LED no es substituible. Si se daña la cobertura, debe desecharse el producto.
- La fuente de luz del LED no es substituible. Cuando concluya la vida útil de la fuente de luz o bombilla, debe substituirse la lámpara completa.
- ¡No abrir ni modificar el producto! Las reparaciones solo deben ser llevadas a cabo por el fabricante o por un técnico de servicio por él encargado o por una persona cualificada de modo semejante.
- Desconecte el dispositivo de la red de corriente solo tirando del enchufe o desde el compartimento del conector, nunca tirando del cable.
- Las indicaciones relativas a la lámpara, el bloque de alimentación así como la tensión de red de la toma de corriente deben coincidir con lo indicado en la placa de tipo.
- La lámpara no debe colocarse por el lado de la fuente de luz o caer por este lado.

✓ CONJUNTO DE PILAS RECARGABLES
El producto contiene un conjunto de pilas o acumuladores; en caso de acumuladores agotados, recárguelos inmediatamente.
Desconecte cuando la carga se haya completado.
Si se da una fuga en la fuente de energía, retire el líquido con guantes protectores y un paño
seco.

✓ INDICACIÓN RELATIVA AL MEDIO AMBIENTE | ELIMINACIÓN
Elimine el embalaje después de clasificar sus materiales. La cartulina y el cartón deben desecharse con el papel viejo mientras que la lámina debe ir a la sección de reciclado de estos materiales.
Elimine el producto ya inservible observando las prescripciones legales. El icono del „cubo de basura" indica que los aparatos eléctricos no deben eliminarse en la UE con la basura doméstica normal. Sírvase de los sistemas de devolución o colecta de su comunidad o diríjase al comercio en el que compró el producto.
Entregue el producto para su eliminación a un centro de eliminación especial para aparatos viejos. No arroje el producto a la basura doméstica.
Elimine las pilas o acumuladores agotados siempre observando las leyes y exigencias locales.
De este modo cumplirá sus obligaciones legales y cooperará a la preservación medioambiental.

ⓘ DESCRIPCIÓN DEL PRODUCTO
1. LED COB
2. Señalización LED
3. Interruptor de conex./desc.
4. Clip de cinturón
5. Toma de carga con cobertura de goma
6. Imán de sujeción integrado

ⓘ PUESTA EN SERVICIO
Antes del primer empleo cargar completamente el conjunto de pilas o acumuladores.

Conectar la lámpara pulsando el interruptor de conex./desc.:
una vez: modo alto
dos veces: modo bajo
El modo boost puede activarse durante un minuto aprox. pulsando prolongadamente el interruptor [aprox. durante 2 segundos].
Por causa de la vigilancia de temperatura este modo puede activarse de nuevo solo a intervalos cronológicos [aprox. 10 min.].

Señalización LED:
Breve señalización de estado tras la conexión:
- verde: el acumulador sigue estando cargado
- rojo: cargar el acumulador inmediatamente

Durante la carga:
- rojo - carganda
- verde - acumulador completamente cargado
- No es posible encender y cargar al mismo tiempo.

CE El producto observa las exigencias de las directivas de la UE.

Reservado el derecho a introducir cambios técnicos. No aceptamos ninguna responsabilidad por errores de impresión.

PT

SEGURANÇA - EXPLICAÇÃO DAS INDICAÇÕES
Observe os seguintes símbolos e palavras utilizados no manual de instruções, no produto e na embalagem:

ⓘ = **Informação** | Informações adicionais úteis sobre o produto
✓ = **Indicação** | Esta indicação avisa de possíveis perigos de qualquer tipo
⚠ = **Cuidado** | Atenção - Perigo, pode causar ferimentos
▲ = **Aviso** | Atenção – Perigo! Pode causar ferimentos graves ou morte

UTILIZAÇÃO CORRETA
O produto serve de fonte de luz móvel e não se destina a outras aplicações. O produto não se destina à iluminação de espaços domésticos, apenas à utilização como descrita no manual de utilização. Uma utilização fora desta informação não é considerada como correta, o que pode causar danos materiais ou pessoais. Não assumimos qualquer responsabilidade por danos causados por utilização errada ou indevida.

▲ INSTRUÇÕES DE SEGURANÇA GERAIS

Este produto pode ser usado por crianças a partir dos 8 anos de idade e por pessoas com capacidades físicas, sensoriais ou mentais limitadas ou falta de experiência e conhecimento, se forem instruídas sobre a utilização segura do dispositivo e conheçam os perigos. As crianças não devem brincar com o produto. Os trabalhos de limpeza e de manutenção não devem ser realizados por crianças sem supervisão.

Manter as crianças afastadas do produto e da embalagem. O produto não é um brinquedo. As crianças devem ser supervisionadas para garantir que não brincam com o produto ou com a embalagem.

Evitar lesões oculares - nunca olhe diretamente para o feixe de luz nem direcione a luz para o rosto de outras pessoas. Se tal ocorrer durante muito tempo, a percentagem de luz azul pode causar perigo para a retina.

Nunca tocar num aparelho ligado à corrente elétrica com as mãos húmidas ou caso este tenha caído na água. Neste caso, primeiro desligar a proteção doméstica e de seguida puxar a ficha de rede.

Nunca utilizar em ambientes sujeitos a risco de explosão nas quais estejam presentes líquidos, pós ou gases combustíveis.

Nunca imergir o produto em água ou outros líquidos.

Utilizar apenas uma tomada de fácil acesso para que o produto possa ser rapidamente desligado da corrente elétrica em caso de avaria.

Todos os objetos iluminados devem estar afastados pelo menos 10 cm da lanterna.

Utilize o produto exclusivamente com o acessório incluído no volume de fornecimento.

Nunca tente abrir, esmagar, aquecer ou queimar uma pilha / pilha recarregável. Não atirar para o fogo.

O produto pode apenas ser carregado apenas em espaços fechados, secos e amplos, afastado de materiais e líquidos combustíveis. A inobservância pode causar queimaduras e incêndio.

A fuga de líquido da bateria / pilha recarregável pode causar queimaduras se entrar em contacto com partes do corpo. Em caso de contacto, lave imediatamente as áreas afetadas com água fresca e contacte imediatamente um médico.

Não curto-circuitar os bornes de ligação e as pilhas.

▲ PERIGO DE INCÊNDIO E EXPLOSÃO

Não utilizar dentro da embalagem.

Não cobrir o produto - Perigo de incêndio.

Nunca sujeitar o produto a sobrecargas extremas, p. ex., calor ou frio extremo, chama, etc.

Não utilizar à chuva ou em espaços húmidos.

✓ INDICAÇÕES GERAIS
- Não atirar ou deixar cair
- A cobertura do LED não é substituível. Em caso de danos na cobertura, o produto deverá ser eliminado.
- A fonte de luz LED não é substituível. Quando terminar a sua vida útil do LED, é necessário substituir toda a lanterna.
- Não abrir nem modificar o produto! Os trabalhos de reparação podem apenas ser realizados pelo fabricante ou por um técnico de serviços encarregue por ele ou por uma pessoa igualmente qualificada.
- Desligar o aparelho da alimentação de corrente apenas puxando pela ficha ou pela caixa da ficha, nunca pelo cabo.
- Indicações relativas à lanterna, fonte de alimentação, assim como tensão de rede na tomada devem coincidir com a placa de características.

- A lanterna não pode ser colocada no lado da fonte de iluminação ou cair nesse lado.

✓ BATERIA RECARREGÁVEL
O produto contém uma bateria substituível, se a bateria estiver vazia recarregue-a imediatamente.
Desligue do carregamento após o carregamento completo.
Em caso de fuga da fonte de energia, remova o líquido com luvas de proteção e um pano seco.

✓ INDICAÇÕES RELATIVAS AO MEIO AMBIENTE | ELIMINAÇÃO
Elimine a embalagem de acordo com o seu tipo. Papelão e cartão junto com o papel velho, película junto com plásticos.
Eliminar o produto inutilizável conforme as disposições legais. O símbolo do „caixote do lixo" indica que, na UE, os aparelhos elétricos não podem ser eliminados em conjunto com o lixo doméstico normal. Utilizar os sistemas de devolução e recolha do seu município ou contactar o revendedor onde o produto foi adquirido.
Para a eliminação, encaminhar o produto para um ponto de recolha especial para aparelhos usados. Não juntar o produto ao lixo doméstico.
Elimine as pilhas / baterias usadas sempre de acordo com a legislação ou requisitos locais.
Desta forma, cumpre as suas obrigações legais e contribui para a proteção do meio ambiente.

ⓘ DESCRIÇÃO DO PRODUTO
1. LED COB
2. Visor LED
3. Botão de ligar/desligar
4. Clip de cinto
5. Tomada de carregamento com cobertura de borracha
6. Ímã de suporte integrado

seguidamente.

No emplear nunca en entornos susceptibles de explosión, donde se encuentren líquidos inflamables, polvos o gases.

No sumerja el producto nunca en agua u otros líquidos.

Emplee solo una toma bien accesible para que el producto pueda desconectarse de la red de corriente inmediatamente en caso de fallo.

Todos los objetos iluminados deben encontrarse mínimamente a 10 cm de la lámpara.

Emplear el producto sólo con los accesorios que formen parte del volumen de suministro.

No intente nunca abrir una pila o acumulador, aplastarla, calentarla ni quemarla. No arrojar al fuego.

El producto solamente debe cargarse en estancias cerradas, secas,

Kundenservice | Customer service:
ANSMANN AG
Industriestrasse 10
97959 Assamstadt
Germany
Support & FAQ: www.ansmann.de
E-Mail: service@ansmann.de
Service: +49 (0) 6294 / 4204 3400
M4-1800-0504/V04/07-2025

ⓘ COLOCAÇÃO EM FUNCIONAMENTO
Carregar completamente a bateria antes de a utilizar pela primeira vez.

Acender a luz, premindo o botão de ligar/desligar:
1x modo alto
2x modo baixo
O modo de impulso pode ser ativado mantendo premido um botão (aprox. 2 s) durante aprox. 1 min.
Devido à monitorização da temperatura, este modo apenas pode ser reativado a intervalos (de aprox. 10 min).

Visor LED:
Breve visualização do estado após a ligação:
- verde: capacidade da bateria disponível
- vermelho: carregar a bateria imediatamente

Durante o carregamento:
- vermelho - processo de carregamento
- verde - bateria cheia
- Não é possível luminárias e carregamento em simultâneo.

CE 0 produto cumpre os requisitos das diretivas UE.

Sujeito a alterações técnicas. Não nos responsabilizamos por erros de impressão.

Non immergere mai il prodotto in acqua o altri liquidi.

Utilizzare soltanto una presa elettrica facilmente accessibile per poter scollegare il prodotto rapidamente dalla rete elettrica in caso di anomalia.

Tutti gli oggetti illuminati devono trovarsi ad almeno 10 cm di distanza dalla lampada.

Utilizzare il prodotto esclusivamente insieme agli accessori forniti in dotazione.

Non tentare mai di aprire una batteria, né di schiacciarla, riscaldarla o incendiarla. Non gettarla nel fuoco.

Il prodotto deve essere ricaricato soltanto in ambienti chiusi, asciutti e spaziosi, lontano da materiali e liquidi infiammabili. La mancata osservanza di quest'avvertenza può provocare incendi e ustioni.

Il liquido fuoriuscito dalla batteria può

SV

SÄKERHET - FÖRKLARING TILL ANVISNINGAR
Beakta följande symboler och signalord som finns i bruksanvisningen, på produkten och på förpackningen:

ⓘ = **Information** | Nyttig extrainformation om produkten
⊘ = **Obs** | Denna anvisning varnar för alla typer skador
⚠ = **Försiktigt** | Pas på – Faren kan medföre personskader
▲ = **Varning** | Se upp – fara! Om denna anvisning inte beaktas kan detta leda till svåra personskador eller dödsfall

AVSEDD ANVÄNDNING
Produkten används som mobil ljuskälla och är inte avsedd för andra ändamål. Produkten lämpar sig inte som rumsbelysning i hemmet och är endast avsedd att användas enligt beskrivningen i bruksanvisningen. All annan användning räknas som ej avsedd och kan leda till sak- eller personskador. Vi ansvarar inte för skador som uppstår till följd av felaktig resp. ej avsedd användning.

▲ ALLMÄNNA SÄKERHETSANVISNINGAR
Denna produkt kan användas av barn från 8 år och av personer med nedsatt fysisk, sensorisk eller mental förmåga eller av personer utan tillräcklig erfarenhet av eller kunskap om produkten, såvida de har instrurerats i hur produkten används och känner till farorna. Barn får inte leka med produkten. Barn får inte rengöra eller sköta produkten utan att de hålls un-

der uppsikt.
Håll barn borta från produkten och förpackningen. Produkten
är ingen leksak. Håll barn under uppsikt så att de inte leker med produkten eller förpackningen.
Undvik ögonskador – titta aldrig i ljusstrålen och lys aldrig andra personer i ansiktet. Om detta sker under längre tid kan andelen blått ljus skada näthinnan.
Ta aldrig tag i en enhet som är ansluten till elnätet med våta händer eller när enheten har fallit ned i vatten. Slå i så fall från huvudsäkringen och dra sedan ut nätkontakten.
Använd inte produkten i områden med explosionsrisk eller där det förekommer brännbara vätskor, brännbart damm eller brännbara gaser.
Sänk aldrig ned produkten i vatten eller andra vätskor.

Anslut produkten till ett lättåtkomligt uttag så att den snabbt kan kopplas från strömmen vid en störning.
Alla belysta föremål måste finnas på minst 10 cm avstånd från lampan.
Produkten får endast användas med de tillbehör som ingår i leveransen.
Försök aldrig att öppna, klämma, värma upp eller tända ett batteri. Kasta inte i eld.
Ladda produkten endast i stängda, torra och stora utrymmen, på avstånd från brännbart material och vätskor. Om detta inte följs, kan brännskador och bränder uppstå.
Läckande batterivätska kan orsaka frätskador om den kommer i kontakt med kroppsdelar. Vid kontakt ska du genast spola berörda ställen med mycket vatten och kontakta läkare.
Anslutningsklämmor och batterier får inte kortslutas.

ⓘ MESSA IN FUNZIONE
Caricare la batteria completamente prima di utilizzarla per la prima volta.

Accendere la lampada premendo il pulsante ON/OFF:
1x modalità elevata
2x modalità bassa
La modalità Boost si può attivare per ca. 1 minuto tenendo il tasto premuto (ca. 2s).
A causa del monitoraggio della temperatura, questa modalità si può attivare nuovamente solo a intervalli di tempo (ca. 10min).

LED:
Breve indicazione di stato all'accensione:
- Verde: capacità batteria presente
- Rosso: ricaricare la batteria immediatamente

Durante la ricarica:
- rosso - ricarica in corso
- verde - batteria ricaricata
- La lampada non può essere accesa e ricaricata contemporaneamente.

CE Het product voldoet aan de eisen van de EU richtlijnen.

Technische wijzigingen voorbehouden. Voor drukfouten zijn wij niet aansprakelijk.

▲ RISK FÖR BRAND OCH EXPLOSION
Använd inte produkten när den ligger i förpackningen.
Täck inte över produkten – brandfara.
Utsätt inte produkten för extrem överbelastning, t.ex. extrem värme, kyla, brand eller liknande.
Använd inte i regn eller i våtrum.

⊘ ALLMÄN INFORMATION
- Kasta inte eller tappa inte produkten
- LED-skyddet kan inte bytas. Om skyddet är skadat måste produkten bortskaffas.
- LED-ljuskällan kan inte bytas. När ljuskällan är uttjänt måste hela lampan bytas.
- Öppna och modifiera inte produkten! Reparationsarbeten får endast utföras av tillverkaren eller av auktoriserad servicetekniker eller en person med jämförbar kvalifikation.
- Koppla produkten från strömmen genom att dra i kontakten eller kontaktens hus, aldrig i kabeln.
- Lampans och nätdelens specifikationer samt nätspänningen på uttaget måste stämma överens med typskylten.
- Lampan får inte läggas på sidan med ljuskällan eller välta på denna sida.

⊘ UPPLADDNINGSBART BATTERIPAKET
Produkten innehåller ett utbytbart batteripaket. Om batteriet är tomt ska det laddas upp omedelbart.
När batteriet är fulladdat ska du koppla bort det från laddaren.
Om strömkällan läcker ska du ta bort vätskan med skyddshandskar och en torr trasa.

⊘ MILJÖINFORMATION | AVFALLSHANTERING
Källsortera förpackningen. Papper och kartong räknas som pappersavfall, folie kan lämnas i till återvinningscentral.
Avfallshantera den uttjänta produkten enligt gällande föreskrifter. Symbolen "Soptunna" hänvisar till att den elektriska produkten inte får avfallshanteras tillsammans med vanligt hushållsavfall inom EU. Lämna produkten på en återvinningsstation för avfallshantering av uttjänta elektriska produkter, använd återlämnings- och samlingssystem för att komma åt produkten eller kontakta återförsäljaren där du köpte produkten.
Batterier och uppladdningsbara batterier som ingår i elektriska apparater ska om möjligt kasseras separat. Kassera alltid använda batterier/uppladdningsbara batterier (endast när de är urladdade) i enlighet med lokala lagar eller krav.
Felaktigt bortskaffande kan leda till att giftiga ämnen släpps ut i miljön, vilket kan ha negativa hälsoeffekter på människor, djur och växter.
På så sätt följer du lagen och bidrar till miljöskydd.

ⓘ PRODUKTBESKRIVNING
1. COB-LED
2. LED-indikering
3. Strömbrytare
4. Bältesclips
5. Laddningsport med gummilock
6. Integrerad hålmagnet

ⓘ DRIFTTAGNING
Ladda batteripaketet fullständigt innan du använder det för första gången.

Slå på lampan med strömbrytaren:
1x läget högt
2x läget lågt
Boost-läget aktiveras i ca 1 min. genom att man håller knappen intryckt (ca 2 s).
Temperaturövervakningen gör att detta läge endast kan återaktiveras efter en viss tid (ca 10 min).

LED-indikering:
Kort statusindikering efter påslagning:
- grön: batteriet är laddad
- röd: lada genast batteriet

Under laddning:
- röd – laddning
- grön – batteri fullt

Lampan kan inte laddas medan den är tänd.

CE Produkten överensstämmer med kraven i tillämpliga EU direktiv.

Con riserva di modifiche tecniche. Non ci assumiamo nessuna responsabilità per eventuali errori di stampa.

IT

SICUREZZA - SPIEGAZIONE DELLE AVVERTENZE
Osservare i seguenti simboli e termini utilizzati nelle istruzioni per l'uso, sul prodotto e sulla confezione:

ⓘ = **Informazione** | Utili informazioni aggiuntive sul prodotto
⊘ = **Nota** | Questa nota avvisa su possibili danni di qualsiasi tipo
⚠ = **Attenzione** | Attenzione – Pericolo di lesioni!
▲ = **Avvertimento** | Attenzione – Pericolo! Può provocare lesioni gravi o letali

IMPIEGO APPROPRIATO
Il prodotto è una fonte luminosa mobile e non è concepito per scopi diversi. Il prodotto non è concepito per l'illuminazione di ambienti domestici e va utilizzato soltanto come descritto nelle istruzioni per l'uso. Qualsiasi altro impiego che sia diverso dalla destinazione d'uso prevista è da considerarsi inappropriato e quindi può provocare danni a cose o persone. Non ci assumiamo alcuna responsabilità per danni provocati da un uso errato o inadeguato.

▲ AVVERTENZE DI SICUREZZA GENERALI
Questo prodotto non può essere utilizzato da bambini di età inferiore a 8 anni e da persone con facoltà fisiche, sensoriali o mentali limitate o senza la necessaria esperienza e conoscenza, a meno che non siano state istruite sull'uso in sicurezza del prodotto e informate sui pericoli connessi. I bambini non devono giocare con il prodotto. Non affidare pulizia

materialen en vloeistoffen. Het niet naleven kan brandwonden en brand veroorzaken.
Gelekte batterij-/accuvloeistof kan bij contact met lichaamsdelen etsverwondingen veroorzaken. Bij huidcontact de betreffende plaatsen onmiddellijk met schoon water afspoelen en direct een arts raadplegen.
Aansluitklemmen en batterijen niet kortsluiten.

▲ GEVAAR VOOR BRAND OF EEN EXPLOSIE
Niet gebruiken terwijl het product nog in de verpakking zit.
Product niet afdekken - brandgevaar.
Het product nooit aan extreme belastingen zoals bijv. extreme hitte, kou, vuur enz. blootstellen.
Nooit in de regen of in vochtige ruimten gebruiken.

Nooit in een explosiegevaarlijke omgeving gebruiken, waar brandbare vloeistoffen, stof of gassen aanwezig zijn.
Het product nooit in water of andere vloeistoffen onderdompelen.
Alleen een goed toegankelijk stopcontact gebruiken, zodat de stekker van het product in geval van een storing snel uit het stopcontact kan worden getrokken.
Alle beschenen voorwerpen moeten minstens 10 cm van de lamp verwijderd zijn.
Het product uitsluitend met de meegeleverde toebehoren gebruiken.
Probeer nooit om een batterij/accu te openen, te pletten, te verhitten of in brand te steken. Niet in het vuur gooien.
Het product mag uitsluitend in gesloten, droge en grote ruimtes geladen worden, ver van brandbare

ⓘ PRODUCTBESCHRIJVING
1. COB-LED
2. LED-display
3. Aan-/uit-schakelaar
4. Riemclip
5. Oplaadbus met rubber dopje
6. Geïntegreerde minextigingsmagneet

ⓘ INGEBRUIKNAME
Voor het eerste gebruik de accupack eerst volledig opladen.

De lamp inschakelen door op de aan-/uitschakelaar te drukken:
1x modus hoog
2x modus laag
De boost-modus kan door het lang indrukken van de toets (ca. 2 s lang) geïnitieerd ca. 1 minuut worden geactiveerd.
Op grond van de temperatuurbewaking kan deze modus alleen met tussenpozen van ca. 10 min. opnieuw worden geactiveerd.

LED-display:
Na het inschakelen kortstondig statusaanduiding:
- groen: accucapaciteit beschikbaar
- rood; de accu onmiddellijk opladen

Tijdens het opladen:
- rood - bezig met opladen
- groen - accu is vol
- Het is niet mogelijk om de lamp tijdens het opladen te gebruiken.

CE Het product voldoet aan de eisen van de EU richtlijnen.

Technische wijzigingen voorbehouden. Voor drukfouten zijn wij niet aansprakelijk.

⊘ NOTE GENERALI
- Non lanciarla o farla cadere
- La copertura del LED non è sostituibile. Se la copertura è danneggiata, smaltire il prodotto.
- La fonte luminosa del LED non è sostituibile. Nel momento in cui la durata di vita del LED si conclude, è necessario sostituire tutta la lampada.
- Non aprire né modificare il prodotto! I lavori di riparazione devono essere effettuati esclusivamente dal produttore o da un tecnico di

assistenza incaricato dal produttore, oppure da una persona dotata di una qualifica equivalente.
- Per scollegare il dispositivo dall'alimentazione elettrica, tirare sempre il connettore o il relativo alloggiamento, mai il cavo.
- I dati relativi alla lampada e all'alimentatore, nonché la tensione di rete riportata sulla presa elettrica devono coincidere con i valori indicati sulla targhetta dei dati tecnici.
- La lampada non deve essere collocata sul lato della fonte luminosa né cadere su questo lato.

⊘ BATTERIA RICARICABILE
Il prodotto contiene una batteria ricaricabile sostituibile; se è scarica occorre ricaricarla immediatamente.
Una volta completata la ricarica, scollegarla dalla carica.
In caso di fuoriuscita di liquido dalla fonte energetica, rimuovere il liquido con guanti protettivi e un panno asciutto.

⊘ NOTA AMBIENTALE | SMALTIMENTO
Smaltire la confezione conformemente al tipo di materiale. La carta e il cartone fra la carta usata; raccolta differenziata per la pellicola.
Smaltire il prodotto inutilizzabile secondo le disposizioni di legge. Il contrassegno „bidone dell'immondizia" indica che nell'UE le apparecchiature elettriche non si devono smaltire insieme ai normali rifiuti domestici. Rivolgersi ai centri di ritiro e raccolta del proprio comune oppure al rivenditore presso il quale si è acquistato il prodotto.
Per smaltire il prodotto, conferirlo a un centro di raccolta specifico per apparecchiature usate. Non smaltire il prodotto insieme ai rifiuti domestici.
Smaltire le batterie usate sempre nel rispetto delle norme di legge o dei requisiti locali.
In questo modo si attenete ai vostri obblighi di legge e fornite il vostro contributo alla tutela dell'ambiente.

ⓘ DESCRIZIONE DEL PRODOTTO
1. COB-LED
2. Indicatore LED
3. Pulsante On/Off
4. Clip da cintura
5. Presa di ricarica con copertura in gomma
6. Magnete integrato

ⓘ PRODUKTBESKRIVELSE
1. COB-LED
2. LED-indikator
3. Tænd-/sluk-knap
4. Bæltesclips
5. Opladningsbøsning med gummimafdækning
6. Integreret holdemagnet

ⓘ IBRUGTAGNING
Oplad batteripakken fuldstændigt inden første brug.

Tænd lygten ved at trykke på tænd-/sluk-knappen:
1x tilstand høj
1x tilstand lav
Boost-tilstanden kan aktiveres i ca. 1 min. ved at trykke længere på knappen (ca. 2 sek.).
På grund af temperaturovervågningen kan denne tilstand kun aktiveres i tidsintervaller (ca. 10 min.).

LED-indikator:
Kort statusvisning efter tænding:
- grøn: batterikapacitet til stede
- rød: oplad batteri straks

Under opladningen:
- rød - opladning
- grøn - batteri fuldt
- Lygten kan ikke lyse og oplades på samme tid.

CE Produktet overholder kravene i EU direktiverne.

Der tages forbehold for tekniske ændringer. Vi haftER ikke for trykfejl.

NL

VEILIGHEID - TOELICHTING BIJ DE AANWIJZINGEN
Houd rekening met onderstaande tekens en woorden, die in de gebruiksaanwijzing, op het product en op de verpakking gebruikt worden:

ⓘ = **Informatie** | Nuttige aanvullende informatie over het product
⊘ = **Opmerking** | Deze opmerking waarschuwt voor allerlei mogelijke schade
⚠ = **Voorzichtig** | Let op - door risico's kan letsel worden veroorzaakt
▲ = **Waarschuwing** | Let op – risico! Kan zeer ernstig of fataal letsel veroorzaken

BEOOGD GEBRUIK
Het product dient als mobiele lichtbron en is niet bestemd voor het gebruik in andere toepassingen. Het product is niet geschikt als kamerverlichting in het huishouden en mag uitsluitend worden gebruikt zoals beschreven in de gebruiksaanwijzing. Een andere toepassing dan vermeld in deze informatie geldt als ongeoorloofd. Dit kan materiële schade en lichamelijk letsel veroorzaken. Wij kunnen niet aansprakelijk worden gesteld voor schade dat als gevolg van een onjuist of ongeoorloofd gebruik is ontstaan.

▲ ALGEMENE VEILIGHEIDSVOORSCHRIFTEN
Dit product mag door kinderen vanaf 8 jaar en door personen met beperkte lichamelijke, zintuiglijke of mentale vermogens of weinig ervaring en/of kennis worden gebruikt indien zij onder toezicht staan of over een veilig gebruik van het apparaat worden geïnstrueerd en de mogelijke gevaren kennen.

Kinderen mogen niet met het product spelen. De reiniging en het onderhoud niet door kinderen laten uitvoeren als zij niet onder toezicht staan.
Houd kinderen uit de buurt van het product en de verpakking. Het product is geen speelgoed. Bij kinderen moet erop worden gelet dat ze niet met het product c.q. de verpakking gaan spelen.
Oogletsel voorkomen - nooit rechtstreeks in de lichtstraal kijken of andere personen in het gezicht schijnen. Als dit te lang duurt, kan door de blauwlichtaandelen gevaar voor het netvlies ontstaan.
Nooit een op het elektriciteitsnet aangesloten apparaat met natte handen vastpakken of wanneer het in het water is gevallen. In dit geval eerst de zekering in uw huis uitschakelen en vervolgens de stekker uit het stopcontact trekken.

Hold barn unna produkten under uppsikt. Produkten
är inte en leksak. Produkten
Undvik ögonskador – titta aldrig i ljusstrålen och lys aldrig andra personer i ansiktet.
Ta aldrig tag i en enhet som är ansluten till elnätet med våta händer eller när enheten har fallit ned i vatten.
Använd inte produkten i områden med explosionsrisk eller där det förekommer brännbara vätskor, brännbart damm eller brännbara gaser.
Sänk aldrig ned produkten i vatten eller andra vätskor.

Anslut produkten till ett lättåtkomligt uttag så att den snabbt kan kopplas från strömmen vid en störning.
Alla belysta föremål måste finnas på minst 10 cm avstånd från lampan.
Produkten får endast användas med de tillbehör som ingår i leveransen.
Försök aldrig att öppna, klämma, värma upp eller tända ett batteri. Kasta inte i eld.
Ladda produkten endast i stängda, torra och stora utrymmen, på avstånd från brännbart material och vätskor. Om detta inte följs, kan brännskador och bränder uppstå.
Läckande batterivätska kan orsaka frätskador om den kommer i kontakt med kroppsdelar. Vid kontakt ska du genast spola berörda ställen med mycket vatten och kontakta läkare.
Anslutningsklämmor och batterier får inte kortslutas.

ⓘ MESSA IN FUNZIONE
Caricare la batteria completamente prima di utilizzarla per la prima volta.

Accendere la lampada premendo il pulsante ON/OFF:
1x modalità elevata
2x modalità bassa
La modalità Boost si può attivare per ca. 1 minuto tenendo il tasto premuto (ca. 2s).
A causa del monitoraggio della temperatura, questa modalità si può attivare nuovamente solo a intervalli di tempo (ca. 10min).

LED:
Breve indicazione di stato all'accensione:
- Verde: capacità batteria presente
- Rosso: ricaricare la batteria immediatamente

Durante la ricarica:
- rosso - ricarica in corso
- verde - batteria ricaricata
- La lampada non può essere accesa e ricaricata contemporaneamente.

CE Het product voldoet aan de eisen van de EU richtlijnen.

Technische wijzigingen voorbehouden. Voor drukfouten zijn wij niet aansprakelijk.

akkunesteeseen on kyseinen kohta huuhdeltava puhtaalla vedellä ja mentävä välittömästi lääkäriin.

Liittimiä ja paristoja ei saa oikosulkea.

▲ PALO- JA RÄJÄHDYSVAARA
Älä käytä pakkauksen sisällä.
Älä peitä tuotetta - palovaara.
Älä koskaan altista tuotetta äärimmäiselle rasitukselle, kuten äärimmäinen kuumuus, kylmyys, tuli, jne.
Älä käytä sateessa tai kosteissa tiloissa.

⊘ YLEISIÄ OHJEITA
- Ei saa heittää eikä päästää putoamaan
- LED-suojakupu ei ole vaihdettavissa. Suojakuvun ollessa vaurioitunut on tuote hävitettävä.
- LED-lamppu ei ole vaihdettavissa. Kun LED on tullut käyttöikänsä päähän, on koko valaisin vaihdettava.
- Älä avaa tuotetta äläkä tee siihen mitään muutoksia! Kunnostustyöt saa tehdä vain valmistaja tai sen valtuuttama huoltotekniko tai vastaavan pätevyyden omaava henkilö.
- Irrota laite virransyötöstä vain pistokkeesta tai pistokekotelosta vetämällä, ei koskaan johdosta vetämällä.
- Valaisinta ja verkkolaitetta koskevien tietojen sekä pistorasian verkkojännitteen on oltava samat kuin typpikilvessä.
- Valaisinta ei saa asettaa lamppupuoli alaspäin eikä se saa päästä kaatumaan näin.

⊘ LADATTAVAT AKUT
Tuote sisältää akkupakkauksen, jota ei voi vaihtaa. Kun aku on tyhjä, latausa se heti uudelleen.
Aku kun on ladattu täyteen, irrota se latauksesta.
Energialähteen vuotaessa pyyhi neste suojakäsineet käsissä kuivalla liinalla pois.

⊘ YMPÄRISTÖOHJEET | HÄVITTÄMINEN
Hävitä pakkaus lajitelituna. Pahvi ja kartonki pahvikeräykseen, muovi muovikeräykseen.
Hävitä käyttökelvoton tuote lakimääräysten mukaisesti. Yliviivatun jäteastian kuva tarkoittaa, että EU:ssa sähkölaitteita ei saa hävittää tavallisen kotitalousjätteen mukana.
Vie tuote hävittettäväksi käytetyille laitteille tarkoitettuun keräyspisteeseen, käytä kuntasi palautus- tai keräysjärjestelmiä tai vie sille myyjälle, jolta tuote ostettiin.
Sähkölaitteiden paristot ja akut on hävitettävä erikseen aina kun se on mahdollista. Hävitä käytetyt paristot/akut lyain kun ne ovat tyhjentyneet aina paikallisten lakien tai vaatimusten mukaisesti.
Vääränlainen hävittäminen voi johtaa myrkyllisten ainesosien vapautumiseen ympäristöön, millä voi olla haitallisia terveysvaikutuksia ihmisille, eläimille ja kasveille.
Näin täytät lainmukaiset velvollisuutesi ja suojelet osaltasi ympäristöä.

ⓘ TUOTTEEN KUVAUS
1. COB-LED
2. LED-merkkivalo
3. Virtapainike
4. Vyöklipsi
5. Latausliitin, kuminen suojus
6. Integroitu kiinnitysmagneetti

ⓘ KÄYTTÖÖNOTTO
Lataa aku täyteen ennen ensimmäistä käyttöä.

Sytytä valaisin virtapainiketta painamalla:
1 x tila kirkas
2 x tila himmeä
Boost-tila voidaan käynnistää noin 1 minuutin ajaksi painamalla pitkään (noin 2 s).

DK

SIKKERHED - FORKLARING AF ANVISNINGER
Bemærk følgende symboler og ord, der anvendes i betjeningsvejledningen, på produktet og på emballagen:

ⓘ = **Information** | Nyttig information til produktet
⊘ = **Bemærk** | Denne oplysning advarer mod alle typer mulige skader
⚠ = **Forsigtig** | Pas på – Faren kan medføre personskader
▲ = **Advarsel** | Pas på – Fare! Kan medføre alvorlige kvæstelser eller livsfare

BESTEMMELSESMÆSSIG BRUG
Produktet anvendes som mobil lyskilde, og er ikke beregnet til anden brug. Produktet er ikke beregnet til belysning af rum i husholdninger og kun til anvendelse som beskrevet i brugsvejledningen. Anvendelser, der afviger fra denne betjeningsvejledning, gælder som ikke-formålsmæssige og kan medføre materielle skader eller personskader. Vi hæfter ikke for skader, der er opstået pga. forkert eller ikke-formålsmæssig brug.

▲ GENERELLE SIKKERHEDSANVISNINGER
Dette produkt må anvendes af børn under 8 år og af personer med nedsatte fysiske, sensoriske eller mentale evner eller manglende erfaring og manglende viden, såfremt de er undervist i produktets sikre brug og kender faren. Børn må ikke lege med produktet. Rengøring og vedligehold må ikke udføres af børn uden opsyn.
Hold børn væk fra produktet og emballagen. Produktet er ikke legetøj.

Børn skal være under opsyn for at sikre, at de ikke leger med produktet eller emballagen.
Undgå øjenskader - Se aldrig direkte ind i lysstrålen eller lys andre personer i ansigtet. Hvis det sker for længe, kan der pga. andelen af blåt lys opstå en fare for nethinden.
Tag aldrig fat i et apparat, der er forbundet med strømnettet, med våde hænder, når det er faldet i vandet. I så fald skal ført hovedsikringen frakobles og derefter skal strømstikket trækkes ud.
Må aldrig bruges i eksplosionsfarlige omgivelser, hvor der befinder sig brændbare væsker, støv eller gasser.
Produktet må aldrig dykkes ned i vand eller andre væsker.
Brug kun nemt tilgængelige stikdåser, så produktets strømforsyning hurtigt kan afbrydes i tilfælde af fejl.
Alle belyste genstande skal have

mindst 10cm afstand til lampen.
Produktet anvendes udelukkende med det tilbehør der er indeholdt i leverancen.
Batteret må aldrig åbnes, klemmes, opvarmes eller udsættes for ild. Må ikke kastes i ild.
Produktet må kun oplades i lukkede, tørre og tilstrækkeligt store rum, med god afstand til brændbare materialer og væsker. Hvis ikke, kan der opstå forbrændinger og brande.
Udløbende batteri-/batterivæske kan medføre ætsninger, når den kommer i kontakt med huden. Ved kontakt skal det pågældende sted straks skylles med rent vand og der søges omgående læge.
Kortslut ikke tilslutningsklemmer og batterier.

▲ FARE FOR BRAND OG EKSPLOSION
Må ikke bruges i emballagen.
Produktet må ikke overdækkes - brandfare.
Produktet må aldrig udsættes for ekstreme belastninger, som f.eks,. Ekstrem varme. kulde, brand etc.
Må ikke anvendes i regnvejr eller i vådrum.

⊘ GENERELLE BEMÆRKNINGER
- Må ikke kastes eller falde ned
- LED-afdækningen kan ikke udskiftes. Er afdækningen beskadiges, skal produktet kasseres.
- LED-lyskilden kan ikke udskiftes. Når lyskilden ikke længere virker, skal hele lampen udskiftes.
- Produktet må hverken åbnes eller modificeres! Reparationer må kun gennemføres af producenten eller af producenten autoriseret servicetekniker eller en person med tilsvarende kvalifikation.
- Når produktets strømforsyning skal afbrydes må der kun trækkes i stikket eller stidåsen, aldrig i kablet.
- Oplysninger om lampen, strømadapteren og netspænding på stikdåsen skal stemme overens med typeskiltet.
- Projektøren må ikke lægges på lyskildens side eller falde på denne side.

⊘ GENOPLADELIG BATTERIPAKKE
Produktet, der indeholder et batteripakke, der kan udskiftes, ved tomme batterier skal denne omgående oplades igen.
Efter fuldstændig opladningen adskilles den fra opladningen.
Når energikilden løber ud, skal væsken fjernes med specialhandsker og en tør klud.

⊘ MILJØANVISNINGER | BORTSKAFFELSE
Bortskaf emballagen sorteret. Pap og karton som papiraffald, folie som plastaffald.
Bortskaf det udtjente produkt iht. lovens regler. Mærkningen "Skraldespand" henviser til, at gamle elektriske apparater i EU ikke må bortskaffes med dagrenovationen. Brug genbrugsstationerne i din

kommune, eller kontakt forhandleren, hvor du har købt produktet.
Aflever det produkt til bortskaffelse på en special genbrugsstation for el-apparater. Produktet må ikke bortskaffes med dagrenovationen.
Brugte batterier/akkumulatorer skal altid bortskaffes i overensstemmelse med lokale love eller krav. På denne måde overholder du loven og yder et bidrag til miljøets beskyttelse.

ⓘ PRODUKTBESKRIVELSE
1. COB-LED
2. LED-indikator
3. Tænd-/sluk-knap
4. Bæltesclips
5. Opladningsbøsning med gummimafdækning
6. Integreret holdemagnet

ⓘ IBRUGTAGNING
Oplad batteripakken fuldstændigt inden første brug.

Tænd lygten ved at trykke på tænd-/sluk-knappen:
1x tilstand høj
1x tilstand lav
Boost-tilstanden kan aktiveres i ca. 1 min. ved at trykke længere på knappen (ca. 2 sek.).
På grund af temperaturovervågningen kan denne tilstand kun aktiveres i tidsintervaller (ca. 10 min.).

LED-indikator:
Kort statusvisning efter tænding:
- grøn: batterikapacitet til stede
- rød: oplad batteri straks

Under opladningen:
- rød – opladning
- grøn – batteri fuldt

Lampen kan ikke tænde og oplades samtidig.

CE Produktet opfylder kravene i EU direktiverne.

Med forbehold om tekniske ændringer. Vi overtager ikke ansvar for trykfejl.

Alle gjenstander som belyses må befinne seg i en avstand på minst 10 cm fra lykten.
Produktet skal bare brukes med tilbehør som er inkludert i leveransen.
Du må aldri forsøke å åpne, knuse, varme opp eller brenne et batteri. Må ikke kastes i åpen ild.
Produktet skal kun lades i lukkede, tørre og romslige rom, adskilt fra brennbare materialer og væsker. Manglende overholdelse kan føre til brannskader og brann.
Batterivæske som renner ut kan forårsake etseskader hvis den kommer i kontakt med kroppsdeler. Ved kontakt skal de berørte stedene straks skylles med rent vann og kontakt lege umiddelbart.
Ikke kortslutt koplingsklemmer og batterier.

FI

TURVALLISUUS - OHJEIDEN SELITYKSET
Ota huomioon seuraavat merkit ja sanat, joita on käytetty käyttöohjeessa, tuotteessa ja sen pakkauksessa:

ⓘ = **Tiedoksi** | Hyödyllinen lisätieto tuotteesta
⊘ = **Huomautus** | Tämän kohdan varoittaa kaikentyppisistä mahdollisista vahingoista
⚠ = **Varo** | Huomio - vaarana loukkaantumiset
▲ = **Varoitus** | Huomio – vaara! Voi johtaa vakaviin tapaturmiin tai kuolemaan

MÄÄRÄYSTENMUKAINEN KÄYTTÖ
Tuote on tarkoitettu liikuteltavaksi valonlähteeksi, eikä sitä ole tarkoitettu muihin käyttötarkoituksiin. Tuote ei sovellu huoneen valaisuun kotona, sen ainoastaan käytettäväksi käyttöohjeen mukaisesti. Käyttö muunlaiseen tarkoituksen katsotaan määräystenvastaiseksi ja se voi aiheuttaa esinevahinkoja tai henkilövahinkoja. Valmistaja ei vastaa vahingoista, jotka ovat syntyneet viheellisestä tai määräystenvastaisesta käytöstä.

▲ YLEISET TURVALLISUUSOHJEET
Tätä tuotetta voivat käyttää yli 8-vuotiaat lapset sekä henkilöt, joiden ruumiilliset, aistimilliset tai henkiset kyvyt ovat rajoittuneet tai joilla ei ole tarvittavaa kokemusta tai tietoa, kun he ovat saaneet opastuksen tuotteen turvallisesta käytöstä ja kun he tietävät, mitä vaaroja on olemassa. Lapset eivät saa leikkiä tuotteella. Puhdistusta ja hoitoa lap-

set eivät saa tehdä ilman valvontaa.
Pidä tuote ja pakkaus lasten ulottumattomissa Tämä tuote ei ole leikkikalu. Lapsia on valvottava sen varmistamiseksi, etteivät he pääse leikkimään tuotteen tai pakkauksen kanssa.
Vältä silmävaurioit - älä koskaan katso suoraan valonsäteeseen tai suuntaa valoa muiden ihmisten kasvoihin. Mikäli näin tapahtuu pitkään, sinisen valon osuus voi aiheuttaa verkkokalvon vaurioitumisen.
Älä koskaan tartu virtaverkkoon liitettyyn laitteeseen märin käsin tai, jos se on pudonnut veteen. Jos näin on päässyt tapahtumaan, katkaise ensin virta sähkökaapin sulakkeesta ja irrota sitten virtapistoke pistorasiasta.
Älä koskaan vie räjähdysalttiiseen ympäristöön, missä on palavia nesteitä, pölyä tai kaasuja.
Älä koskaan upota tuotetta veteen

tai muihin nesteisiin.
Käytä vain sellaista pistorasiaa, jonka luokse pääsee helposti, jotta tuote voidaan häiriössä nopeasti irrottaa virtaverkosta.
Kaikkien valaistavien esineiden on oltava vähintään 10 cm etäisyydellä valaisimesta.
Käytä tuotetta vain sen mukana tulleiden lisätarvikkeiden kanssa.
Älä koskaan yritä avata, rutistaa, kuumentaa tai polttaa paristoa/akkua. Älä heitä tuleen.
Tuotteen saa ladata vain suljetuissa, kuivissa ja tarpeeksi tilavissa tiloissa, syttyvistä materiaaleista ja nesteistä etäällä. Tämän ohjeen laiminlyönti voi johtaa palohaavoihin ja tulipaloon.
Vuotava paristo-/akkuneste voi ihalle tai silmiin joutuessaan aiheuttaa niiden syöpymisen. Kosketuksessa paristo-/

⊘ ALGEMENE AANWIJZINGEN
- Niet mee gooien of laten vallen
- De LED-afdekking kan niet worden vervangen. Als de afdekking beschadigd is, moet het product als afval worden verwijderd.
- De LED-lichtbron kan niet worden vervangen. Als de levensduur van de LED eindigt, moet de complete lamp worden vervangen.
- Product niet openen of modificeren! Reparatiewerkzaamheden mogen alleen door de producent of een daardoor aangewezen servicemonteur of een vergelijkbaar gekwalificeerde persoon worden uitgevoerd.
- De stekker van het apparaat mag alleen aan de stekker zelf of de stekkerbehuizing, maar nooit aan de kabel, uit het stopcontact worden getrokken.
- De gegevens voor de lamp en netadapter, evenals de netspanning op het stopcontact moeten met het typeplaatje overeenkomen.
- De lamp mag niet op de kant van de lichtbron worden gelegd of op deze kant vallen.

⊘ OPLAADBARE ACCUPACK
Het product bevat een vervangbare accupack. Zodra de accu leeg is, deze onmiddellijk weer opladen.
De accu loskoppelen van de oplader zodra deze is opgeladen.
Wanneer sprake is van een lekkende energiebron, de vloeistof met handschoenen aan met een droge doek verwijderen.

⊘ INSTRUCTIES VOOR HET MILIEU | AFVALVERWIJDERING
De verpakking naar soort als afval afvoeren. Papier en karton bij het oud papier, folie bij het herbruikbaar afval.