BEDIENUNGSANLEITUNG
USER MANUAL

FOLDABLE-LIGHT WL1800R

DE | EN | FR | ES | PT | SV
IT | NL | DK | FI | NO | PL

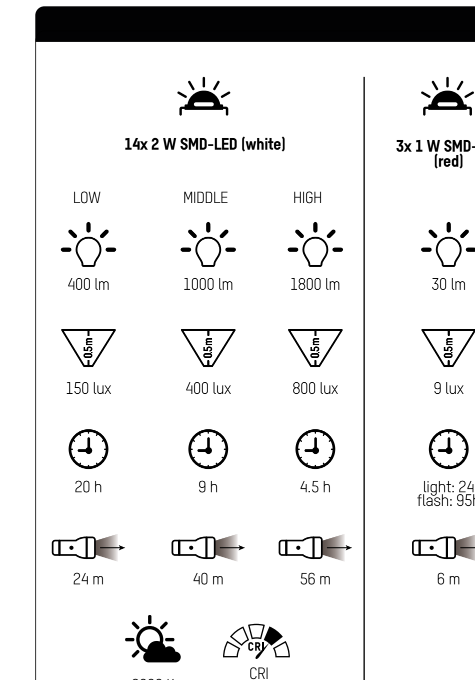

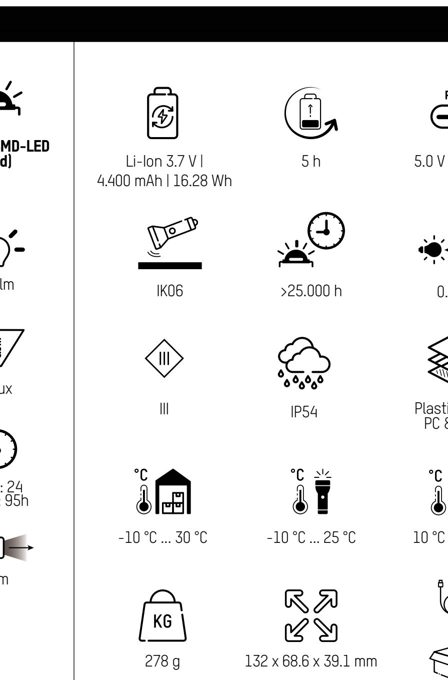

PRODUKTBESCHREIBUNG | PRODUCT DESCRIPTION

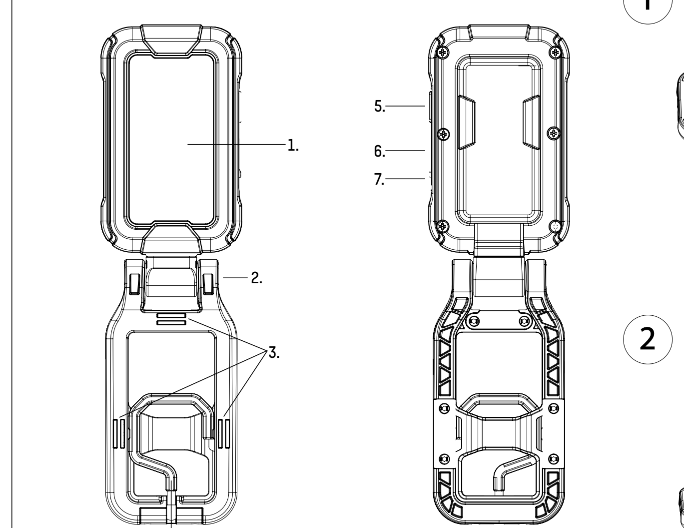

AKKUPACK AUSTAUSCHEN | REPLACE THE BATTERY PACK

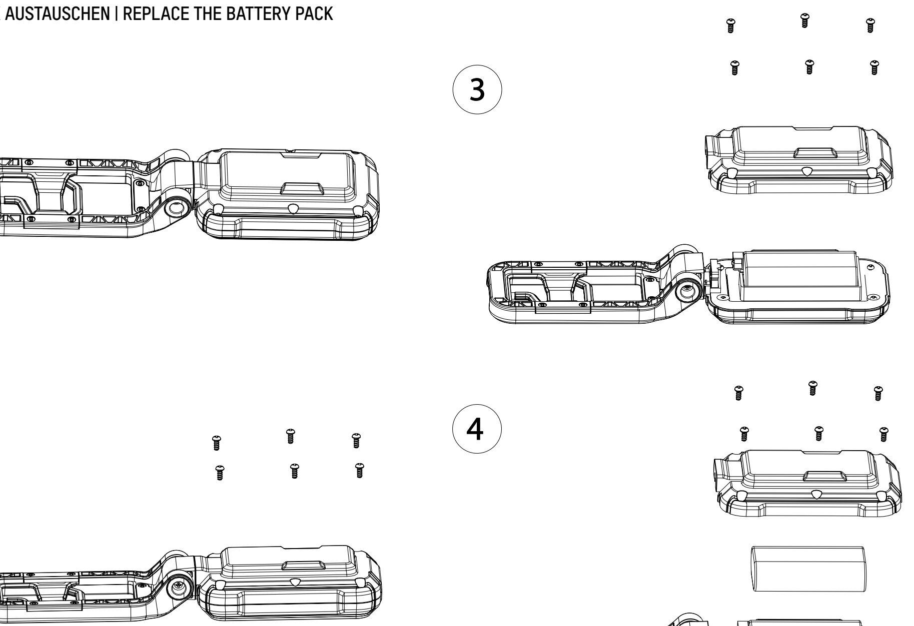

DE

ⓘ SICHERHEIT - HINWEISERKLÄRUNG

Bitte folgende Zeichen und Wörter beachten, welche in der Bedienungsanleitung, auf dem Produkt und auf der Verpackung verwendet werden:

ⓘ = **Information** | Nützliche Zusatz-Informationen zum Produkt
✓ = **Hinweis** | Dieser Hinweis warnt vor möglichen Schäden aller Art
⚠ = **Vorsicht** | Achtung - Gefährdung kann zu Verletzungen führen
▲ = **Warnung** | Achtung – Gefährdung! Kann zu schweren Verletzungen oder zum Tod führen

ALLGEMEINES

Diese Bedienungsanleitung enthält wichtige Informationen zur Benutzung und Inbetriebnahme dieses Produktes, im weiteren Text nur Leuchte bzw. Produkt genannt. Vor Inbetriebnahme des Produkts die komplette Bedienungsanleitung sorgfältig durchlesen. Betriebsanleitung für späteren Gebrauch oder für Nachbesitzer aufbewahren. Bei Nichtbeachtung der Bedienungsanleitung und der Sicherheitshinweise können Schäden am Produkt und Gefahren (Verletzungen) für den Bediener und andere Personen entstehen. Die Bedienungsanleitung bezieht sich auf gültige Normen und Regeln der Europäischen Union. Hierzu bitte auch die im Ausland landesspezifischen Gesetze und Richtlinien beachten.

BESTIMMUNGSGEMÄSSER GEBRAUCH

Das Produkt dient als mobile Lichtquelle und ist nicht zur Verwendung in anderen Anwendungen bestimmt. Das Produkt ist nicht für die Raumbeleuchtung im Haushalt geeignet und nur zur Verwendung wie in der Gebrauchsanleitung beschrieben. Eine Anwendung außerhalb dieser Information gilt nicht als bestimmungsgemäß, dies kann Sachschäden oder Personenschäden verursachen. Wir übernehmen keine Haftung für Schäden, die durch falschen bzw. nicht bestimmungsgemäßen Gebrauch entstanden sind.

Produkt vor Inbetriebnahme auf Vollständigkeit und Beschädigungen prüfen. Bei Beschädigungen am Gehäuse, Stecker oder Kabel das Produkt nicht in Betrieb nehmen. Hierzu an den autorisierten Fachhandel oder an die Serviceadresse des Herstellers wenden.

▲ ALLGEMEINE SICHERHEITSHINWEISE

Dieses Produkt kann von Kindern ab 8 Jahren und von Personen mit ein-

geschränkten körperlichen, sensorischen oder geistigen Fähigkeiten oder mangelnder Erfahrung und mangelndem Wissen verwendet werden, wenn sie über die sichere Verwendung des Produkts unterwiesen wurden und die Gefahren kennen. Kinder dürfen nicht mit dem Produkt spielen. Reinigung und Pflege dürfen nicht von Kindern ohne Aufsicht durchgeführt werden.

Kinder vom Produkt und der Verpackung fernhalten. Das Produkt ist kein Spielzeug. Kinder sollten beaufsichtigt werden, um sicherzustellen, dass sie nicht mit dem Produkt bzw. der Verpackung spielen.

Augenverletzungen vermeiden – nie direkt in den Lichtstrahl schauen oder anderen Personen ins Gesicht leuchten. Geschieht dies zu lange, kann durch Blaulichtanteile eine Netzhautgefährdung auftreten.

Niemals in explosionsgefährdeter Umgebung einsetzen, in welcher sich

brennbare Flüssigkeiten, Staub oder Gase befinden.

Produkt niemals in Wasser oder andere Flüssigkeiten tauchen.

Anschlussleitung nicht knicken, spannen oder in Kontakt mit scharfen Gegenständen, Chemikalien oder Lösungsmittel bringen.

Alle angeleuchteten Gegenstände müssen mindestens 10cm von der Leuchte entfernt sein.

Produkt ausschließlich mit dem im Lieferumfang enthaltenen Zubehör verwenden.

Das Produkt darf nur in geschlossenen, trockenen und weiträumigen Räumen geladen werden.

▲ GEFAHR VOR BRAND UND EXPLOSION

Nicht in der Verpackung benutzen.

Produkt nicht abdecken - Brandgefahr.

Das Produkt niemals extremen Be-

lastungen wie z.B. Sonneneinstrahlung, extreme Hitze, Kälte, Feuer usw. aussetzen.

Nicht im Regen oder Feuchträumen verwenden

✓ ALLGEMEINE HINWEISE

- Nicht werfen oder fallen lassen, Produkt kann ansonsten beschädigt werden.
- Die LED-Abdeckung ist nicht austauschbar. Bei beschädigter Abdeckung muss das Produkt entsorgt werden.
- Die LED-Lichtquelle ist nicht austauschbar. Wenn die Lebensdauer der LED endet, muss die komplette Leuchte ersetzt werden.
- Produkt nicht modifizieren
- Reparaturen dürfen nur von qualifiziertem Fachpersonal durchgeführt werden.
- Das Trennen des Gerätes von der Stromversorgung nur durch Ziehen am Stecker oder Steckergehäuse, nie am Kabel.
- Angaben für Leuchte und Netzteil sowie Netzspannung an der Steckdose müssen mit dem Typenschild übereinstimmen.
- Die Leuchte darf nicht auf die Seite der Lichtquelle gelegt werden.

✓ WIEDERAUFLADBARER AKKUPACK

- Das Produkt enthält einen austauschbaren Akkupack, bei leerem Akku diesen umgehend wieder aufladen.
- Nach vollständiger Aufladung von der Aufladung trennen.
- Laden Sie Ihren Akku mindestens alle 3 Monate auf, um die Lebensdauer zu erhalten.
- Niemals versuchen, eine Batterie/Akku zu öffnen, zu quetschen, zu erhitzen oder in Brand zu setzen. Nicht ins Feuer werfen. Es besteht die Gefahr eines Kurzschlusses. Bei geöffnetem Akku entfällt jeglicher Garantieanspruch
- Auslaufende Batterie-/Akkuflüssigkeit kann bei Berührung mit Körperteilen zu Verätzungen führen. Bei Kontakt die betroffenen Stellen sofort mit frischem Wasser ausspülen und umgehend Arzt kontaktieren. Im Falle eines Auslaufens der Energiequelle die Flüssigkeit mit Schutzhandschuhen und einem trockenen Tuch entfernen
- Anschlussklemmen und Batterien nicht kurzschließen.

✓ PFLEGE UND WARTUNG

- Wenn das Produkt nicht verwendet wird, vor Lagerung den Akkupack aufladen.
- Reinigungsarbeiten nur mit einem leicht feuchten Tuch durchführen, anschließend gut trockenreiben.
- Zur Reinigung keine Scheuer- oder Lösungsmittel verwenden.
- Das Produkt vor der Reinigung vollständig abkühlen lassen.
- Darauf achten, dass keine Flüssigkeiten in das Gehäuse eindringen.
- Keine harten Bürsten oder scharfe Gegenstände zur Reinigung verwenden.

✓ UMWELTHINWEISE | ENTSORGUNG

Die Verpackung besteht aus umweltfreundlichen Materialien, diese sortenrein über örtliche Recycling-Stellen entsorgen.

Hierzu die jeweilige Verpackungs-Kennzeichnung beachten (Kunststoffe/Papier/Pappe/Verbundstoffe/etc.).

Das unbrauchbare Produkt gemäß den gesetzlichen Bestimmungen entsorgen. Die Kennzeichnung „Mülltonne" weist darauf hin, dass Elektrogeräte nicht mit dem normalen Haushaltsmüll entsorgt werden dürfen. Rückgabe- und Sammelsysteme in ihrer Gemeinde/Stadt verwenden, an einer speziellen Entsorgungsstelle für Altgeräte abgeben oder an den Händler wenden, bei dem das Produkt gekauft wurde.

Altbatterien sowie Altakkumulatoren, welche nicht von Altgeräten umschlossen sind bzw. einfach entnommen werden können, sowie Lampen, welche zerstörungsfrei entnommen werden können, müssen getrennt entsorgt werden.

Vertreiber von Elektro- und Elektronikgeräten (Verkaufsfläche min. 400m²) sowie Vertreiber von Lebensmittel (Verkaufsfläche min. 800m²), die mehrmals im Jahr oder dauerhaft Elektrogeräte anbieten und bereitstellen, sind verpflichtet, beim Kauf eines Neugerätes das Altgerät unentgeltlich zurückzunehmen. Ebenso sind diese verpflichtet, Kleingeräte (bis zu 3 pro Kalenderjahr) mit keiner äußeren Abmessung größer als 25cm zurückzunehmen, unabhängig vom Kauf eines Neugerätes.

Alle personenbezogenen Daten vor der Rückgabe bzw. Entsorgung löschen.

In Elektrogeräten enthaltene Batterien und Akkus müssen nach örtlichen Gesetzen oder Anforderungen getrennt von ihnen über die angebotenen Sammeleinrichtungen kostenfrei entsorgt werden (Richtlinie 2006/66/EG + Änderungen). Die Kennzeichnung „Mülltonne" weist darauf hin, dass Batterien und Akkus nicht mit dem normalen Haushaltsmüll entsorgt werden dürfen. Altbatterien sowie Altakkumulatoren im entladenen Zustand entsorgen.

Bei einer unsachgemäßen Entsorgung können giftige Inhaltsstoffe in die Umwelt gelangen, die gesundheitsschädigende Wirkungen auf Menschen, Tiere und Pflanzen haben. Damit erfüllen Sie Ihre gesetzlichen Pflichten und leisten Ihren Beitrag zum Umweltschutz.

ⓘ LITHIUMHALTIGE BATTERIEN UND AKKUS

Kleben Sie bei lithiumhaltigen Batterien und Akkus vor der Entsorgung die Pole ab, um einen äußeren Kurzschluss zu vermeiden. Ein Kurzschluss kann zu einem Brand oder einer Explosion führen.

ⓘ PRODUKTBESCHREIBUNG

1. LED
2. 270° ausklappbarer, 360° drehbarer Standfuß
3. Magnet
4. 180° ausklappbarer, 360° drehbarer Haken
5. An-/Aus-Taster
6. Ladebuchse mit Gummiabdeckung
7. LED-Anzeige

ⓘ INBETRIEBNAHME

Leuchte durch Drücken des An-/Aus-Tasters anschalten:
1x Niedrig
2x Mittel
3x Hoch
4x Rot leuchten
5x Rot blinken
6x Aus
Nach ca. 5 s wird die Direktabschaltfunktion aktiviert.

Batteriekapazität:
Hohe Kapazität: Anzeige-LED leuchtet grün
Niedrigere Kapazität: Anzeige-LED leuchtet rot

Während dem Laden:
Vor erstmaliger Benutzung Akkupack vollständig aufladen.
Laden: Anzeige-LED leuchtet rot
Vollgeladen: Anzeige-LED leuchtet grün
Laden und Leuchten gleichzeitig ist nicht möglich und nicht erlaubt.

Warnung vor niedriger Akkukapazität:
Anzeige-LED leuchtet rot
Zusätzlich blinkt das Leuchtmittel bei Erreichen der Warnschwelle 5x kurz hintereinander auf. Akku unmittelbar aufladen.

Automatische Leistungsanpassung
Um die Betriebssicherheit und Langlebigkeit des Produktes zu gewährleisten, erfolgt ggf. bei erhöhter Wärmeentwicklung eine automatische Leistungsanpassung. Daher kann es zu Abweichungen der technischen Spezifikationen kommen.

ⓘ HAFTUNGSAUSSCHLÜSSE

Die in dieser Bedienungsanleitung enthaltenen Informationen können ohne Vorankündigung geändert werden. Wir übernehmen keine Haftung für direkte, indirekte, zufällige oder sonstige Schäden oder Folgeschäden, die durch unsachgemäße Handhabung/falscher Verwendung oder durch Missachtung der in dieser Bedienungsanleitung enthaltenen Informationen entstehen.

CE Das Produkt entspricht den Anforderungen der EU Richtlinien.

Technische Änderungen vorbehalten. Für Druckfehler übernehmen wir keine Haftung.

EN

ⓘ SAFETY – EXPLANATION OF NOTES

Please take note of the following symbols and words used in the operating instructions, on the product and on the packaging:

ⓘ = **Information** | Useful additional information about the product
✓ = **Note** | This note warns you of all kinds of possible damage
⚠ = **Caution** | Caution – Hazard can lead to injuries
▲ = **Warning** | Caution – Danger! May result in serious injury or death

GENERAL

These operating instructions contain important information for the first use and normal operation of this product, referred to in the following text simply as lamp or product. Read through the complete operating instructions carefully before using the product for the first time. Keep these operating instructions for future use or for future users' reference. Failure to follow the operating instructions and safety instructions may result in damage to the product and hazards (injuries) for the operator and other persons. The operating instructions refer to applicable standards and regulations of the European Union. Please also adhere to the laws and guidelines specific to your country.

INTENDED USE

The product is intended as a mobile light source and is not intended for use in other applications. The product is not suitable for household room lighting and is only for use as described in the operating instructions. Use

outside that stipulated in the information is improper use and this can result in damage to property or personal injury. We accept no liability for damage caused by incorrect or improper use.

Check the product for completeness and damage before use. Do not use the product if there is damage to the housing, plug or cable. In this case, contact your local authorised specialist or the service address of the manufacturer.

▲ GENERAL SAFETY INSTRUCTIONS

This product may be used by children from the age of 8 and by persons with reduced physical, sensory or mental abilities or lack of experience and knowledge, if they have been instructed on the safe use of the product and are aware of the hazards. Children must not play with the product. Children must not carry out cleaning or maintenance without supervision.

Keep the product and the packaging away from children. This product is not a toy. Children should be supervised in order to ensure that they do not play with the product or packaging.

Avoid eye injuries – never look directly into the beam of light or shine it into other people's faces. If this

occurs for too long, the blue light portion of the beam can cause retinal damage.

Do not expose to potentially explosive environments where there are flammable liquids, dusts or gases.

Never submerge the product in water or other liquids.

Do not kink the connection cable, do not pull it taut or allow it to come into contact with sharp objects, chemicals or solvents.

All illuminated objects must be at least 10 cm away from the lamp.

Use the product exclusively with the accessories included with it.

The product must only be charged in covered and dry areas and not within confined spaces.

▲ DANGER OF FIRE AND EXPLOSION

Do not use while still in the packaging.

Do not cover the product – risk of

fire.

Never expose the product to extreme conditions, such as direct sunlight, extreme heat/cold etc.

Do not use in the rain or in damp areas.

✓ GENERAL INFORMATION

- Do not throw or drop, as this may damage the product.
- The LED cover cannot be replaced. If the cover is damaged, the product must be disposed of.
- The LED light source cannot be replaced. If the LED has reached the end of its service life, the entire lamp must be replaced.
- Do not modify the product.
- Repairs may only be carried out by qualified specialists.
- Disconnect the device from the power supply only by pulling on the plug or plug housing, never on the cable.
- Information for the light and mains adapter as well as mains voltage on the socket must match with the type plate.
- The luminaire must not be placed on the side of the light source.

✓ RECHARGEABLE BATTERY PACK

- The product contains a replaceable battery pack. Recharge immediately when the battery is empty.
- Once fully charged, remove from the charger.
- Charge your rechargeable battery at least once every 3 months in order to maintain its service life.
- Never try to open, crush or heat a standard/rechargeable battery or set it on fire. Do not throw into a fire. There is a risk of a short circuit. Opening the battery will void all warranty claims.
- Leaking battery fluid can cause chemical burns if it comes into contact with parts of the body. Immediately rinse affected areas with fresh water and then seek medical attention. In the event of liquid leaking from the power source, remove this with protective gloves and a dry cloth.
- Do not short-circuit the connection terminals and batteries.

✓ CARE AND MAINTENANCE

- If the product is not going to be used, charge the battery pack before storage.
- Clean the product using just a slightly damp cloth, then rub it dry.
- Do not use abrasive agents or solvents for cleaning.
- Allow the product to cool down completely before cleaning.
- Do not allow fluids to enter the housing.
- Do not use hard brushes or sharp objects for cleaning.

✓ ENVIRONMENTAL INFORMATION | DISPOSAL

The packaging is made from environmentally friendly materials, which should be disposed of separately at local recycling centres.

Please observe the respective packaging labelling (plastics/paper/cardboard/composite materials/etc.).

Dispose of the unusable product in accordance with legal provisions. The „rubbish bin" symbol indicates that electrical appliances must not be disposed of with normal household waste. Use return and collection systems in your local area/city, take them to a special disposal site for old appliances, or contact the retailer where you purchased the product.

Used batteries and accumulators that are not enclosed in old appliances or can be easily removed, as well as lamps that can be removed without being broken, must be disposed of separately.

Distributors of electrical and electronic equipment (sales area min. 400 m²) and distributors of food (sales area min. 800 m²) who offer and supply electrical equipment several times a year or on a permanent basis are obliged to take back the old equipment free of charge when a new device is purchased. They are also obliged to take back small appliances (up to 3 per calendar year) with no external dimensions greater than 25 cm, regardless of whether a new appliance is purchased.

Delete all personal data before returning or disposing of the device.

Batteries and rechargeable batteries contained in electrical appliances must be disposed of separately from them in accordance with local laws or requirements via the collection facilities provided free of charge (Directive 2006/66/EC + amendments). The „rubbish bin" symbol indicates that batteries and rechargeable batteries must not be disposed of with normal household waste. Dispose of old batteries and accumulators in a discharged state.

Improper disposal may result in toxic substances being released into the environment, which may have harmful effects on humans, animals and plants. In this way you will fulfil your legal obligations and contribute to environmental protection.

ⓘ LITHIUM-CONTAINING BATTERIES AND RECHARGEABLE BATTERIES

Before disposing of lithium-containing batteries and rechargeable batteries, tape over the terminals to prevent external short circuits. A short circuit can lead to a fire or explosion.

ⓘ PRODUCT DESCRIPTION

1. LED
2. 270° fold-out, 360° rotatable base
3. Magnet
4. 180° fold-out, 360° rotatable hook
5. On/Off button
6. Charging socket with rubber cover
7. LED indicator

ⓘ SETTING UP

Switch on the light by pressing the on/off button:
1x Low
2x Medium
3x High
4x Red light
5x Red flashing
6x Off
After approx. 5 s, the direct switch-off function is activated.

Battery capacity:
High capacity: Indicator LED lights up green
Lower capacity: Indicator LED lights up red

During charging:
Fully charge the battery pack before first use.
Charging: Indicator LED lights up red
Fully charged: Indicator LED lights up green
Charging and lighting cannot occur simultaneously and are not permitted.

Low battery warning:
Indicator LED lights up red
In addition, when the warning threshold is reached, the light flashes 5 times in quick succession. Charge the battery immediately.

Automatic power adjustment

To ensure operational reliability and product longevity, the power output may be automatically adjusted if heat generation increases. Therefore, deviations from the technical specifications may occur.

ⓘ DISCLAIMERS

The information contained in this operating manual is subject to change without notice. We accept no liability for direct, indirect, incidental or other damage or consequential damage arising though improper handling/use or through disregard of the information contained within these operating instructions.

CE The product complies with the requirements from the EU directives

Subject to technical changes. We assume no liability for printing errors.

FR

ⓘ EXPLICATION DES SYMBOLES

Veuillez respecter les symboles et mots de signalisation suivants qui sont utilisés dans le mode d'emploi, sur le produit et sur l'emballage:

ⓘ = **Information** | Informations supplémentaires utiles sur le produit
✓ = **Remarque** | Cette remarque avertit contre des dommages possibles de tout type
⚠ = **Prudence** | Attention - le risque peut entraîner des blessures
▲ = **Avertissement** | Attention – danger ! Peut entraîner des blessures graves, voire la mort

GÉNÉRALITÉS

Ce mode d'emploi contient des informations importantes sur l'utilisation et la mise en service de ce produit, ci-après appelé lampe ou produit. Avant la mise en service du produit, lisez attentivement le manuel d'utilisation complet. Conservez ce mode d'emploi en vue d'une utilisation ultérieure ou pour le prochain propriétaire du produit. Des dommages peuvent être causés sur le produit et des risques (blessures) peuvent apparaître pour l'utilisateur et d'autres personnes en cas de non-respect du mode d'emploi et des consignes de sécurité. Le mode d'emploi se réfère aux normes et réglementations en vigueur dans l'Union européenne. Respectez à ce propos également les législations et directives spécifiques à l'étranger.

UTILISATION CONFORME

Le produit sert de source lumineuse mobile et n'est pas conçu pour d'autres applications. Le produit n'est pas conçu pour l'éclairage ambiant à la maison et uniquement pour une utilisation telle que décrite dans le mode d'emploi. Une utilisation en dehors de ces informations est considérée

comme non conforme, cela peut entraîner des dommages matériels ou des blessures sur les personnes. Nous n'endossons aucune responsabilité pour les dommages qui résultent d'une utilisation incorrecte ou d'une utilisation non conforme aux prescriptions.

Avant la mise en service, vérifiez que le produit est complet et en bon état. En cas de dommages sur le boîtier, le connecteur ou le câble, ne pas mettre en marche le produit. Adressez-vous dans ce cas au magasin autorisé ou à l'adresse de service du fabricant.

▲ CONSIGNES DE SÉCURITÉ GÉNÉRALES

Ce produit peut être utilisé par des enfants à partir de 8 ans et par des personnes avec des capacités physiques, sensorielles ou intellectuelles limitées ou avec un manque d'expérience et de connaissances si elles sont surveillées ou si elles ont été instruites concernant l'utilisation de sécurité du produit et si elles connaissent les dangers. Les enfants ne doivent pas jouer avec le produit. Le nettoyage et l'entretien ne doivent pas être effectués par des enfants sans surveillance.

Tenez les enfants éloignés du produit et de l'emballage. Le produit n'est pas un jouet. Les enfants devraient être surveillés afin de s'assurer qu'ils ne jouent pas avec le produit ou

l'emballage.

Éviter les lésions oculaires – Ne jamais regarder directement dans le faisceau lumineux ou ne jamais éclairer des personnes dans le visage. Si cela se produit de manière prolongée, la part de lumière bleue peut causer un risque pour la rétine.

Ne jamais utiliser dans un environnement explosible où se trouvent des liquides inflammables, de la poussière ou des gaz.

Ne jamais plonger le produit dans l'eau ou dans un autre liquide.

Ne pas plier le câble de raccordement, le tendre ou le mettre en contact avec des objets acérés, des produits chimiques ou des produits solvants.

Tous les objets éclairés doivent être à une distance d'au moins 10 cm de la lampe.

N'utiliser le produit qu'avec les accessoires compris dans l'étendue de la livraison.

Le produit doit être chargé uniquement dans des locaux fermés, secs et spacieux.

▲ RISQUE D'INCENDIE ET D'EXPLOSION

Ne pas utiliser dans l'emballage.

Ne pas couvrir le produit - risque d'incendie.

Ne jamais exposer le produit à des conditions extrêmes telles que les rayons du soleil, une chaleur ou un froid intense, le feu, etc.

Ne pas utiliser sous la pluie ou dans des pièces humides.

✓ REMARQUES GÉNÉRALES

- Ne pas jeter ni laisser tomber, le produit pourrait être endommagé.
- Le couvercle de la LED ne peut pas être remplacé. Si le couvercle est endommagé, le produit doit être éliminé.
- La source lumineuse LED ne peut pas être remplacée. À la fin de la durée de vie de la LED, vous devez remplacer toute la lampe.
- Ne pas modifier le produit !
- Les réparations ne doivent être effectuées que par du personnel qualifié.
- Pour la coupure de l'appareil de l'alimentation électrique, toujours tirer sur la fiche du connecteur et jamais sur le câble.
- Les indications concernant la lampe et l'alimentation ainsi que la tension de réseau sur la prise doivent correspondre à la plaque signalétique.
- Ne pas poser la lampe sur le côté de la source lumineuse.

✓ PACK D'ACCUMULATEURS RECHARGEABLE

- Le produit contient un pack d'accumulateurs remplaçable. Rechargez immédiatement l'accumulateur lorsqu'il est vide.
- Une fois le chargement complet, arrêter le chargement.
- Chargez votre accumulateur au moins tous les 3 mois afin de préserver sa durée de vie.
- Ne jamais tenter d'ouvrir, d'écraser, de chauffer ou de mettre en feu une pile / un accu. Ne pas jeter au feu. Il existe un risque de court-circuit. Toute garantie est annulée si l'accumulateur est ouvert
- Le liquide qui s'écoule de la pile/de l'accumulateur peut provoquer des brûlures en cas de contact avec des parties du corps. En cas de contact, rincer immédiatement les emplacements concernés avec de l'eau fraîche et contacter immédiatement un médecin. En cas de fuite de la source d'énergie, éliminer le liquide à l'aide de gants de protection et d'un chiffon sec
- Ne pas court-circuiter les bornes de raccordement et les piles.

✓ ENTRETIEN ET MAINTENANCE

- Si le produit n'est pas utilisé, rechargez le pack d'accumulateurs avant de le ranger.
- Nettoyez uniquement avec un chiffon légèrement humide, puis essuyez bien.
- Pour le nettoyage, ne pas utiliser de produit abrasif ou solvant.
- Avant le nettoyage, laisser le produit entièrement refroidir.
- Veiller à ce qu'aucun liquide ne pénètre dans le boîtier.
- Ne pas utiliser de brosse ou d'objet acéré pour le nettoyage.

✓ INFORMATIONS RELATIVES À L'ENVIRONNEMENT | ÉLIMINATION

L'emballage est composé de matériaux respectueux de l'environnement, qui doivent être triés et éliminés dans les centres de recyclage locaux.

À cet effet, respecter les indications figurant sur l'emballage (plastique/papier/carton/matériaux composites/etc.).

Éliminez le produit inutilisable conformément aux dispositions légales. La mention « poubelle » indique que les appareils électriques ne doivent pas être jetés avec les ordures ménagères normales. Utilisez les systèmes de retour et de collecte dans votre commune/ville, déposez-les dans un centre de collecte spécial pour les appareils usagés ou adressez-vous au revendeur auprès duquel vous avez acheté le produit.

Les piles et accumulateurs usagés qui ne sont pas contenus dans des appareils usagés ou qui peuvent être retirés facilement, ainsi que

les lampes qui peuvent être retirées sans être détruites, doivent être éliminés séparément.

Les distributeurs d'appareils électriques et électroniques (surface de vente d'au moins 400 m²) ainsi que les distributeurs de denrées alimentaires (surface de vente d'au moins 800 m²) qui proposent et fournissent plusieurs fois par an ou en permanence des appareils électriques sont tenus de reprendre gratuitement les anciens appareils lors de l'achat d'un appareil neuf. Ils sont également tenus de reprendre les petits appareils (jusqu'à 3 par année civile) dont les dimensions extérieures ne dépassent pas 25 cm, indépendamment de l'achat d'un nouvel appareil.

Supprimer toutes les données personnelles avant la restitution ou la mise au rebut.

Les piles et batteries rechargeables contenues dans les appareils électriques doivent être éliminées séparément, conformément aux lois ou exigences locales, via les dispositifs de collecte proposés (directive 2006/66/CE + modifications). Le symbole « poubelle » indique que les piles et les batteries rechargeables ne doivent pas être jetées avec les ordures ménagères normales. Éliminer les piles et accumulateurs usagés à l'état déchargé.

En cas d'élimination incorrecte, des composants toxiques ayant des effets nocifs pour la santé des personnes, des animaux et pour les plantes, peuvent parvenir dans l'environnement. Vous vous acquittez ainsi de vos obligations légales et contribuez à la protection de l'environnement.

ⓘ PILES ET ACCUMULATEURS CONTENANT DU LITHIUM

Avant de jeter des piles et accumulateurs contenant du lithium, recouvrez les pôles afin d'éviter tout court-circuit externe. Un court-circuit peut entraîner un incendie ou une explosion.

ⓘ DESCRIPTION DU PRODUIT

1. LED
2. Socle rabattable à 270° et pivotant à 360°
3. Aimant
4. Crochet rabattable à 180°, pivotant à 360°
5. Bouton marche/arrêt
6. Prise de charge avec cache en caoutchouc
7. Voyant LED

ⓘ MISE EN SERVICE

Allumez la lampe en appuyant sur le bouton marche/arrêt :
1x Faible
2x Moyen
3x Élevé
4x Rouge allumé
5x clignotement rouge
6x Éteint
Après environ 5 s, la fonction d'arrêt direct est activée.

Capacité de la batterie :
Capacité élevée : la LED d'indication s'allume en vert
Capacité faible : la LED d'indication s'allume en rouge

Pendant la charge :
Rechargez complètement la batterie avant la première utilisation.
Chargement : la LED d'indication s'allume en rouge
Chargement terminé : la LED d'indication s'allume en vert
La recharge et l'éclairage simultanés ne sont pas possibles et ne sont pas autorisés.

Avertissement de batterie faible :
La LED d'indication s'allume en rouge
De plus, lorsque le seuil d'alerte est atteint, la LED clignote 5 fois rapidement. Rechargez immédiatement la batterie.

Réglage automatique de la puissance
Pour garantir un fonctionnement fiable et une longue durée de vie au produit, la puissance peut être ajustée automatiquement en cas d'augmentation de la chaleur dégagée.
Des écarts par rapport aux spécifications techniques peuvent donc survenir.

ⓘ EXCLUSIONS DE RESPONSABILITÉ

Les informations contenues dans ce mode d'emploi peuvent être modifiées sans préavis. Nous n'endossons aucune responsabilité pour les dommages ou dommages consécutifs directs, indirects, accidentels ou autre causés par la manipulation inappropriée / l'utilisation incorrecte ou par le non-respect des informations fournies dans ce mode d'emploi.

CE Le produit est conforme aux exigences des directives européennes

Sous réserve de modifications techniques. Nous n'endossons aucune responsabilité pour les erreurs d'impression.

ES

ⓘ SEGURIDAD: EXPLICACIÓN DE LAS INDICACIONES

Por favor, observe las siguientes señales y palabras que se emplearán en las instrucciones de servicio, en el producto y en el envase:

ⓘ = **Información** | Información adicional útil sobre el producto
✓ = **Indicación** | Esta indicación advierte sobre posibles daños de cualquier tipo
⚠ = **Cuidado** | Atención: peligro de lesiones
▲ = **Advertencia** | Atención: ¡peligro! Puede tener como consecuencia heridas graves o la muerte

INFORMACIÓN GENERAL

Estas instrucciones de servicio contienen informaciones importantes relativas al empleo y al servicio de este producto que, en adelante, se denominará simplemente „lámpara" o „producto". Antes de la puesta en servicio del producto lea íntegramente y a fondo las instrucciones de servicio. Guarde las instrucciones de servicio para usos posteriores o para el siguiente propietario. En caso de no observarse las instrucciones de servicio y las indicaciones de seguridad podrían darse daños en el producto y correrse peligros (heridas) que afectarían al usuario y otras personas. Las instrucciones de servicio son relativas a las normas y reglas vigentes en la Unión Europea. A este respecto sírvase observar las leyes y directivas específicas de los países extranjeros.

USO PREVISTO

El producto se ha concebido como fuente de luz móvil y no está destinado a otras aplicaciones. El producto no es adecuado para iluminar ambientes domésticos y debe utilizarse como se describe en las instrucciones de uso. Un uso diferente a lo indicado será considerado como no conforme a lo previsto y puede ocasionar daños materiales o lesiones personales. No asumimos ningún tipo de responsabilidad por los daños causados debido al uso incorrecto o no conforme a lo previsto.

Compruebe que el producto esté completo y no presente daños antes de ponerlo en funcionamiento. En caso de daños en la carcasa, el conector o el cable, no ponga en funcionamiento el producto. Póngase en contacto con un comercio especializado autorizado o diríjase a la dirección de servicio del fabricante

▲ INDICACIONES DE SEGURIDAD GENERALES

Este producto puede ser utilizado por

niños a partir de 8 años y por personas con capacidades físicas, sensoriales o mentales reducidas o con falta de experiencia si se les informa de su empleo seguro y conocen sus peligros. Los niños no deben jugar con el producto. La limpieza y los cuidados no deben correr a cargo de los niños sin vigilancia.

Mantenga a los niños alejados del producto y de su embalaje. El producto no es un juguete. Los niños deben estar vigilados para garantizarse que no jueguen con el producto o el embalaje.

Evitar heridas en los ojos; no mirar directamente al haz de luz ni alumbrar el rostro de otras personas. Si esto sucediera durante un tiempo prolongado, se pondría en peligro la retina debido a los componentes de luz azul.

No utilizar nunca en entornos susceptibles de explosión, donde haya líquidos inflamables, polvos o gases.

Nunca sumergir el producto en agua ni en otros líquidos.

No doblar el cable de conexión, tensarlo ni ponerlo en contacto con objetos filosos, sustancias químicas o solventes.

Todos los objetos iluminados deben encontrarse a 10 cm de la lámpara como mínimo.

Emplear el producto solo con los accesorios incluidos en el volumen de suministro.

El producto solo debe recargarse en espacios cerrados, secos y amplios.

▲ PELIGRO DE INCENDIO Y EXPLOSIÓN

No utilizar con su embalaje.

No cubrir el producto; peligro de incendio.

El producto no debe someterse nunca a cargas extremas como, por ejemplo, radiación solar, calor o frío extremo, fuego, etc.

No utilizar bajo la lluvia ni en ambientes húmedos.

✓ INDICACIONES GENERALES

- No lo tire ni lo deje caer, ya que podría resultar dañado.
- La cobertura del LED no es substituible. Si se daña la cobertura, debe desecharse el producto.
- La fuente de luz del LED no es substituible. Cuando concluya la vida útil de la fuente de luz o bombilla, debe substituirse la lámpara completa.
- No modificar el producto.
- Las reparaciones sólo pueden ser realizadas por especialistas cualificados.
- Desconectar el dispositivo de la red eléctrica únicamente tirando del enchufe o desde el compartimento del conector, nunca tirando del cable.
- Las indicaciones sobre la lámpara, el bloque de alimentación y la tensión de red de la toma de corriente deben coincidir con lo indicado en la placa de tipo.
- La lámpara no debe posarse sobre su fuente de luz.

✓ ACUMULADOR RECARGABLE

- El producto contiene un paquete de baterías recargables. Cuando la batería esté descargada, recárguela inmediatamente.
- Desconectar cuando la carga se haya completado.
- Cargue la batería al menos cada 3 meses para preservar su vida útil.
- No intentar nunca abrir, aplastar, calentar ni quemar una pila / acumulador. No arrojar al fuego. Peligro de cortocircuito. Si se abre la batería, se perderá cualquier derecho de garantía.
- Las fugas del líquido de las pilas o baterías pueden provocar quemaduras si entran en contacto el cuerpo. Si esto sucede, enjuagar inmediatamente con agua y acudir a un médico de inmediato. En caso de fuga de la fuente de energía, retire el líquido con guantes protectores y un paño seco
- No cortocircuite los terminales de conexión ni las baterías.

✓ CUIDADO Y MANTENIMIENTO

- Cuando no utilices el producto, carga la batería antes de guardarlo.
- La limpieza solo debe realizarse con un paño ligeramente humedecido; a continuación, secar bien frotando.
- No utilice medios abrasivos ni disolventes para la limpieza.
- Deje que el producto se enfríe completamente antes de limpiarlo.

- Observar que no debe penetrar líquido en la carcasa.
- No emplear para la limpieza ningún cepillo duro ni objeto agudo alguno.

✓ INFORMACIÓN MEDIOAMBIENTAL | ELIMINACIÓN

El embalaje está fabricado con materiales respetuosos del medioambiente que deben desecharse por separado en los puntos de reciclaje locales.

Para ello, tenga en cuenta el etiquetado correspondiente del embalaje (plástico/papel/cartón/materiales compuestos/etc.).

Deseche el producto inutilizable de acuerdo con las disposiciones legales. La etiqueta «cubo de basura» indica que los aparatos eléctricos no deben desecharse junto con la basura doméstica normal. Utilice los sistemas de devolución y recogida de su municipio/ciudad, lleve el producto a un punto de eliminación especial para aparatos usados o póngase en contacto con el distribuidor a quien le haya comprado el producto.

Las pilas y las baterías usadas no integradas en los aparatos o que puedan extraerse fácilmente, así como las lámparas que puedan extraerse sin que se rompan, deben desecharse por separado.

Los distribuidores de aparatos eléctricos y electrónicos (superficie de venta mín. 400 m²) y los distribuidores de alimentos (superficie de venta mín. 800 m²) que ofrecen y suministran aparatos eléctricos varias veces al año o de forma permanente están obligados a aceptar sin coste la devolución del aparato usado al comprar un aparato nuevo. Asimismo, están obligados a recoger electrodomésticos pequeños (hasta 3 por año natural) cuyas dimensiones exteriores no superen los 25 cm, independientemente de si se ha comprado un aparato nuevo.

Elimine todos los datos personales antes de devolver o desechar el producto.

Las pilas y las baterías incluidas en los aparatos eléctricos deben desecharse por separado, de acuerdo con la legislación o los requisitos locales, a través de los puntos de recogida disponibles, sin coste alguno (Directiva 2006/66/CE + modificaciones). La etiqueta «bote de basura» indica que las pilas y las baterías no deben desecharse junto con los residuos domésticos normales. Deseche las pilas y las baterías usadas cuando estén descargadas.

En caso de una eliminación inadecuada, podrían liberarse sustancias tóxicas al medioambiente que tienen efectos nocivos para la salud de los humanos, los animales y las plantas. De este modo, cumplirá sus obligaciones legales y contribuirá a la preservación del medioambiente.

ⓘ PILAS Y BATERÍAS QUE CONTIENEN LITIO

Antes de desechar las pilas y las baterías que contienen litio, selle sus polos con cinta adhesiva para evitar cortocircuitos externos. Los cortocircuitos pueden provocar incendios o explosiones.

ⓘ DESCRIPCIÓN DEL PRODUCTO

1. LED
2. Base abatible 270° y giratoria 360°
3. Imán
4. Gancho abatible 180°, giratorio 360°
5. Botón de encendido/apagado
6. Toma de carga con tapa de goma
7. Indicador LED

ⓘ PUESTA EN FUNCIONAMIENTO

Encienda la lámpara pulsando el botón de encendido/apagado:
1x Baja
2 veces: medio
3 veces: alta
4 veces: luz roja
5 veces parpadea en rojo
6x Apagado
Tras aprox. 5 s se activa la función de apagado directo.

Capacidad de la batería:
Alta capacidad: el LED indicador se ilumina en verde
Capacidad baja: el LED indicador se ilumina en rojo

Durante la carga:
Cargue completamente la batería antes de utilizarla por primera vez.
Cargando: el LED indicador se ilumina en rojo
Carga completa: el LED indicador se ilumina en verde
No es posible ni está permitido cargar y encender el dispositivo al mismo tiempo.

Aviso de batería baja:
El LED indicador se ilumina en rojo
Además, cuando se alcanza el umbral de advertencia, la luz parpadea 5 veces seguidas. Cargue la batería inmediatamente.

Ajuste automático de potencia
Para garantizar la fiabilidad operativa y la durabilidad del producto, la potencia de salida puede ajustarse automáticamente si aumenta la generación de calor. Por lo tanto, pueden producirse desviaciones respecto a las especificaciones técnicas.

ⓘ EXENCIÓN DE RESPONSABILIDAD

La información contenida en este manual de instrucciones puede modificarse sin previo aviso. No aceptamos ninguna responsabilidad por los daños directos, indirectos, casuales o de otro tipo ni por los daños resultantes que se originen por una manipulación inapropiada o errónea o por no tener en cuenta las informaciones contenidas en estas instrucciones de servicio.

CE el producto cumple las exigencias de las directivas de la UE

Reservado el derecho a introducir cambios técnicos. No aceptamos ninguna responsabilidad por errores de impresión.

DK

ⓘ SIKKERHEDSTEGNFORKLARING

Vær opmærksom på følgende tegn og ord, der anvendes på betjeningsvejledningen, på produktet og på emballagen:

ⓘ = **Information** | Nyttig information til produktet
✓ = **Henvisning** | Denne oplysning advarer mod alle typer mulige skader
⚠ = **Bemærk** | Pas på – Faren kan medføre personskader
▲ = **Advarsel** | Advarsel - fare! Kan medføre alvorlige kvæstelser eller livsfare

GENERELT

Denne betjeningsvejledning indeholder vigtige informationer til brug og ibrugtagning af dette produkt, nedenstående kun betegnet som lampe eller produkt. Læs hele brugsanvisning omhyggeligt igennem inden produktet tages i brug. Opbevar brugsanvisningen til senere brug eller til evt. senere brugere. Overholdes denne brugsanvisning og sikkerhedsanvisningerne ikke, kan der opstå skader på produktet og risiko (personskade) for brugeren og andre personer. Brugsanvisningen baserer på gældende standarder og regler i den Europæiske Union. Følg også de landespecifikke love og regler i brugslandet.

FORMÅLSMÆSSIG BRUG

Produktet fungerer som en mobil lyskilde og er ikke beregnet til brug i andre applikationer. Produktet er ikke beregnet til belysning af rum i husholdninger og kun til anvendelse som beskrevet i brugsvejledningen. Anvendelser, der afviger fra denne information, gælder som ikke-formålsmæssige og kan medføre materielle skader eller personskader. Vi hæfter ikke for skader, der er opstået pga. forkert eller ikke-formålsmæssig brug.

Kontroller, at produktet er komplet og ikke er beskadiget, inden det tages i

brug. Tag ikke apparatet i brug ved skader på hus, stik eller kabler. Kontakt en autoriseret forhandler eller se producentens serviceadresse.

▲ GENERELLE SIKKERHEDSHENVISNINGER

Dette produkt må anvendes af børn under 8 år og af personer med nedsatte fysiske, sensoriske eller mentale evner eller manglende erfaring og manglende viden, såfremt de er undervist i produktets sikre brug og kender risiciene. Børn må ikke lege med produktet. Rengøring og vedligehold må ikke udføres af børn uden opsyn.

Opbevar produkt og emballage utilgængeligt for børn. Produktet er ikke legetøj. Børn skal være under opsyn for at sikre, at de ikke leger med produktet eller emballagen.

Undgå øjenskader - Se aldrig direkte ind i lysstrålen og lys ikke andre personer i ansigtet. Hvis det sker for længe, kan der pga. andelen af blåt lys opstå en fare for nethinden.

Må aldrig bruges i eksplosionsfarli-

ge omgivelser, hvor der befinder sig brændbare væsker, støv eller gasser.

Produktet må aldrig dykkes ned i vand eller andre væsker.

Tilslutningsledningen må ikke knækkes, spændes eller komme i kontakt med skarpe genstande, kemikalier eller opløsningsmidler.

Alle belyste genstande skal have mindst 10 cm afstand til lampen.

Produktet må udelukkende anvendes med det tilbehør der er indeholdt i leverancen.

Produktet må kun opbevares i lukkede, tørre og rummelige lokaler.

▲ FARE FOR BRAND OG EKSPLOSION

Må ikke anvendes i emballagen.

Produktet må ikke overdækkes - brandfare.

Produktet må aldrig udsættes for ekstreme belastninger, som f.eks. Solstråler, ekstrem varme, kulde, brand etc.

Må ikke anvendes i regnvejr eller i vådrum.

✓ GENERELLE ANVISNINGER

- Undgå at kaste eller tabe produktet, da det kan blive beskadiget.
- LED-afdækningen kan ikke udskiftes. Er afdækningen beskadiget, skal produktet kasseres.
- LED-lyskilden kan ikke udskiftes. Når lyskilden ikke længere virker, skal hele lampen udskiftes.
- Produktet må ikke ændres!
- Reparationer må kun udføres af kvalificerede specialister.
- Når produktets strømforsyning skal afbryde, må der kun trækkes i stikket eller stikhuset, aldrig i kablet.
- Oplysninger om lampen, strømadapteren og netspænding på stikdåsen skal stemme overens med typeskiltet.
- Lampen må ikke lægges på siden af lyskilden.

✓ GENOPLADELIGT BATTERI

- Produktet indeholder et udskifteligt batteri. Oplad batteriet straks, når det er tomt.
- Efter fuldstændig opladning adskilles det fra opladningen.
- For at forlænge levetiden bør dit batteri som minimum oplades hver 3. måned.
- Batteriet må aldrig åbnes, klemmes, opvarmes eller udsættes for ild. Må ikke kastes i ild. Der er risiko for kortslutning. Ved åbent batteri bortfalder enhver garanti
- Udløbet batterivæske kan forårsage ætsninger ved kontakt med kropsdele. Ved kontakt skal det pågældende sted straks skylles med rent vand, og der søges omgående læge. I tilfælde af lækage af energikilden skal væsken fjernes med beskyttelseshandsker og en tør klud
- Tilslutningsklemmer og batterier må ikke kortsluttes.

✓ PLEJE OG VEDLIGEHOLDELSE

- Hvis produktet ikke er i brug, skal batteripakken oplades inden opbevaring.
- Rengøring må kun foretages med en let fugtig klud, som efterfølgende tørres godt af.
- Brug ingen skure- eller opløsningsmiddel til rengøring.
- Lad produktet køle helt af inden rengøringen.
- Sørg for at der ikke trænger væsker ind i husets indre.
- Brug ingen hårde børster eller skarpe genstande til rengøring.

✓ MILJØOPLYSNINGER | BORTSKAFFELSE

Emballagen består af miljøvenlige materialer, som skal bortskaffes sorteret via lokale genbrugsstationer.

Se den relevante mærkning på emballagen (plast/papir/pap/kompositmaterialer/etc.).

Bortskaf det udtjente produkt iht. lovens regler. Mærkningen „affaldsbeholder" angiver, at elektriske apparater ikke må bortskaffes sammen med almindeligt husholdningsaffald. Brug retur- og indsamlingssystemer i din kommune/by, aflever det på et særligt bortskaffelsessted for gammel elektronik eller kontakt den forhandler, hvor produktet blev købt.

Brugte batterier og akkumulatorer, som ikke er indkapslet i apparater eller let kan fjernes, samt lysmedier, som kan fjernes uden at blive ødelagt, skal bortskaffes separat.

Forhandlere af elektriske og elektroniske apparater (salgsareal på mindst 400 m²) samt forhandlere af fødevarer (salgsareal på mindst 800 m²), der flere gange om året eller permanent tilbyder og leverer elektriske apparater, er forpligtet til at tage det gamle apparat tilbage uden beregning ved køb af et nyt apparat. De er ligeledes forpligtet til at tage imod små apparater (op til 3 pr. kalenderår) med en ydre dimension på højst 25 cm, uanset om der købes et nyt apparat.

Slet alle personlige data inden returnering eller bortskaffelse.

Batterier og akkumulatorer i elektriske apparater skal bortskaffes separat i henhold til lokale love eller krav via de tilgængelige indsamlingsfaciliteter uden beregning (direktiv 2006/66/EF + ændringer). Mærkningen „affaldsbeholder" angiver, at batterier og akkumulatorer ikke må bortskaffes sammen med almindeligt husholdningsaffald. Bortskaf gamle batterier og akkumulatorer i afladet tilstand.

Ved forkert bortskaffelse kan giftige indholdsstoffer trænge ud i miljøet, som har sundhedsfarlige virkninger for mennesker, dyr og planter. På denne måde overholder du loven og yder et bidrag til beskyttelse af miljøet.

ⓘ LITHIUMHOLDIGE BATTERIER OG AKKUMULATORER

Inden bortskaffelse af lithiumholdige batterier og genopladelige batterier skal polerne tapes til for at undgå kortslutning. En kortslutning kan forårsage brand eller eksplosion.

ⓘ PRODUKTBESKRIVELSE

1. LED
2. 270° udklappelig, 360° drejelig fod
3. Magnet

4. 180° udklappelig, 360° drejelig krog
5. Tænd/sluk-knap
6. Opladningsstik med gummidæksel
7. LED-indikator

ⓘ IGENSTART

Tænd lampen ved at trykke på tænd/sluk-knappen:
1x Lav
2x Mellem
3x Høj
4x Rødt lys
5x Blinker rødt
6x Slukket
Efter ca. 5 sek. aktiveres funktionen til direkte slukning.

Batterikapacitet:
Høj kapacitet: Indikator-LED lyser grønt
Lavere kapacitet: Indikator-LED lyser rødt

Under opladning:
Oplad batteripakken fuldt ud inden første brug.
Opladning: Indikator-LED lyser rødt
Fuldt opladet: Indikator-LED lyser grønt
Det er ikke muligt og ikke tilladt at oplade og bruge enheden samtidigt.

Advarsel om lav batterikapacitet:
Indikator-LED lyser rødt
Derudover blinker lampen 5 gange kort efter hinanden, når advarselstærsklen nås. Oplad batteriet straks.

Automatisk effektjustering
For at sikre driftssikkerhed og produktets levetid kan effekten justeres automatisk, hvis varmeudviklingen stiger.
Derfor kan der forekomme afvigelser fra de tekniske specifikationer.

ⓘ ANSVARSFRASKRIVELSE

Oplysningerne i denne brugsanvisning kan ændres uden forudgående varsel. Vi hæfter ikke for direkte, indirekte, tilfældige eller andre skader eller følgeskader, der er opstået pga. ukorrekt håndtering/forkert brug eller manglende overholdelse af de informationer, som denne brugsanvisning indeholder.

CE Produktet overholder kravene i EU-direktiverne.

Der tages forbehold for tekniske ændringer. Vi hæfter ikke for trykfejl.

NL

ⓘ VEILIGHEID – TOELICHTING BIJ DE AANWIJZINGEN

Bitte folgende Zeichen und Wörter beachten, welche in der Bedienungsanleitung, auf dem Produkt und auf der Verpackung verwendet werden:

ⓘ = **Informatie** | Nuttige aanvullende informatie over het product
✓ = **Opmerking** | Deze opmerking waarschuwt voor allerlei mogelijke schade
⚠ = **Voorzichtig** | Let op - door risico's kan letsel worden veroorzaakt
▲ = **Waarschuwing** | Let op – risico! Kan zeer ernstig of fataal letsel veroorzaken

ALGEMEEN

Deze gebruiksaanwijzing bevat belangrijke informatie voor het gebruik en ingebruikname van dit product, hierna lamp of product genaamd. Lees voordat u het product in gebruik neemt de complete gebruiksaanwijzing zorgvuldig door. Bewaar deze gebruiksaanwijzing voor later gebruik of voor de volgende eigenaar. Bij het niet in acht nemen van de gebruiksaanwijzing en de veiligheidsinstructies kan er schade aan het product en gevaar (letsel) voor de gebruiker en andere personen ontstaan. De gebruiksaanwijzing heeft betrekking op de geldige normen en regels van de Europese Unie. Hiervoor ook de landspecifieke wetten en richtlijnen in het buitenland in acht nemen.

BEOOGD GEBRUIK

Het product dient als mobiele lichtbron en is niet bestemd voor gebruik in andere toepassingen. Het product is niet geschikt als kamerverlichting in het huishouden en mag uitsluitend worden gebruikt zoals beschreven in de gebruiksaanwijzing. Een andere toepassing dan vermeld in deze informatie geldt als ongeoorloofd. Dit kan materiële schade en lichamelijk letsel veroorzaken. Wij kunnen niet aansprakelijk worden gesteld voor schade dat als gevolg van een onjuist of ongeoorloofd gebruik is ontstaan.

Controleer het product voor ingebruikname op volledigheid en beschadigingen. Bij beschadigingen aan de behuizing, stekkers of kabels het product niet gebruiken. Neem contact op met de geautoriseerde vakhandel of het serviceadres van de fabrikant.

▲ ALGEMENE VEILIGHEIDSAANWIJZINGEN

Dit product kan door kinderen vanaf 8

jaar en door personen met beperkte lichamelijke, zintuiglijke of mentale vermogens of weinig ervaring en/of kennis worden gebruikt, indien zij onder toezicht staan of over een veilig gebruik van het product geïnstrueerd zijn en de gevaren kennen. Kinderen mogen niet met het product spelen. De reiniging en het onderhoud niet door kinderen laten uitvoeren als zij niet onder toezicht staan.

Houd kinderen uit de buurt van het product en de verpakking. Het product is geen speelgoed. Bij kinderen moet erop worden gelet dat ze niet met het product c.q. de verpakking gaan spelen.

Oogletsel voorkomen – nooit rechtstreeks in de lichtstraal kijken of andere personen in het gezicht schijnen. Als dit te lang duurt, kan door de blauwlichtaandelen gevaar voor het netvlies ontstaan.

Nooit in een explosiegevaarlijke omgeving gebruiken, waar brandbare

vloeistoffen, stof of gassen aanwezig zijn.

Het product nooit in water of andere vloeistoffen onderdompelen.

De aansluitleiding niet knikken, niet spannen of in contact met scherpe voorwerpen, chemicaliën of oplosmiddelen brengen.

Alle beschenen voorwerpen moeten minstens 10 cm van de lamp verwijderd zijn.

Het product uitsluitend met de meegeleverde toebehoren gebruiken.

Het product mag alleen worden opgeladen in gesloten, droge en ruime ruimtes.

▲ GEVAAR VOOR BRAND EN EXPLOSIE

Niet gebruiken terwijl het product nog in de verpakking zit.

Het product niet afdekken - brandgevaar.

Het product nooit aan extreme belastingen zoals bijv. zonnestralen, extreme hitte, kou, vuur, enz. blootstellen.

Nooit in de regen of in vochtige ruimten gebruiken.

✓ ALGEMENE INSTRUCTIES

- Niet gooien met het product of het laten vallen, anders kan het product beschadigd raken.
- De led-afdekking kan niet worden vervangen. Als de afdekking beschadigd is, moet het product als afval worden verwijderd.
- De led-lichtbron kan niet worden vervangen. Als de levensduur van de led eindigt, moet de complete lamp worden vervangen.
- Het product niet modificeren!
- Reparaties mogen alleen worden uitgevoerd door gekwalificeerde specialisten.
- De stekker van het apparaat mag alleen aan de stekker zelf of de stekkerbehuizing, maar nooit aan de kabel, uit het stopcontact worden getrokken.
- De gegevens voor de lamp en netadapter, evenals de netspanning op het stopcontact moeten met het typeplaatje overeenkomen.
- De lamp mag niet op de kant van de lichtbron worden gelegd.

✓ OPLAADBAAR ACCUPACK

- Het product bevat een vervangbaar accupack. Laad deze onmiddellijk op wanneer de accu leeg is.
- De accu loskoppelen van de oplader zodra deze is opgeladen.
- Laad uw accu minimaal om de 3 maanden op, om de levensduur te behouden.
- Probeer nooit om een batterij/accu te openen, te pletten, te verhitten of in brand te steken. Niet in het vuur gooien. Er bestaat gevaar voor kortsluiting. Bij geopende accu vervalt elke aanspraak op garantie
- Lekkende batterij-/accu-vloeistof kan bij contact met lichaamsdelen tot verbranding leiden. Bij huidcontact de betreffende plaatsen onmiddellijk met schoon water afspoelen en direct een arts raadplegen.

Verwijder, in geval van lekkage van de energiebron, de vloeistof met beschermende handschoenen en een droge doek

- Sluit de aansluitklemmen en batterijen niet kort.

✓ ONDERHOUD EN VERZORGING

- Als het product niet wordt gebruikt, moet u het accupack opladen voordat u het opbergt.
- Voer reinigingswerkzaamheden alleen uit met een licht vochtige doek, daarna goed droogwrijven.
- Gebruik voor de reiniging in geen geval schuur- of oplosmiddelen.
- Laat het product vóór de reiniging eerst volledig afkoelen.
- Let erop dat er geen vloeistoffen in de behuizing kunnen binnendringen.
- Gebruik geen harde borstels of scherpe voorwerpen voor de reiniging.

✓ MILIEU-INFORMATIE | AFVALVERWIJDERING

De verpakking bestaat uit milieuvriendelijke materialen die gescheiden moeten worden afgevoerd bij lokale recyclingcentra.

Let hierbij op de betreffende verpakkingsmarkering (kunststoffen/papier/karton/composietmaterialen/enz.).

Voer het onbruikbare product als afval af overeenkomstig de wettelijke bepalingen. Het symbool ‚vuilnisbak' geeft aan dat elektrische apparaten niet bij het normale huishoudelijk afval mogen worden weggegooid. Gebruik de retour- en inzamelingssystemen in uw gemeente/stad, lever het product in bij een speciaal afvalverwerkingspunt voor oude apparaten of neem contact op met de handelaar waar u het product hebt gekocht.

Oude batterijen en accu's die niet in oude apparaten zijn ingebouwd resp. eenvoudig kunnen worden verwijderd, evenals lampen die zonder beschadiging kunnen worden verwijderd, moeten gescheiden worden afgevoerd.

Distributeurs van elektrische en elektronische apparaten (verkoopoppervlakte min. 400 m²) en distributeurs van levensmiddelen (verkoopoppervlakte min. 800 m²) die meerdere keren per jaar of permanent elektrische apparaten aanbieden en leveren, zijn verplicht om bij aankoop van een nieuw apparaat het oude apparaat kosteloos terug te nemen. Zij zijn eveneens verplicht om kleine apparaten (maximaal 3 per kalenderjaar) met een buitenafmeting van maximaal 25 cm terug te nemen, ongeacht of er een nieuw apparaat is gekocht.

Alle persoonsgegevens moeten worden gewist voordat het apparaat wordt ingeleverd of afgevoerd.

Batterijen en accu's in elektrische apparaten moeten volgens de lokale wetgeving of voorschriften gescheiden van deze apparaten worden afgevoerd via de daarvoor bestemde inzamelingspunten (richtlijn

2006/66/EG + wijzigingen). Het symbool ‚vuilnisbak' geeft aan dat batterijen en accu's niet bij het normale huishoudelijk afval mogen worden weggegooid. Afgedankte batterijen en accu's moeten in ontladen toestand worden afgevoerd.

Bij een ondeskundige afvalverwerking kunnen er giftige stoffen in het milieu terechtkomen die schadelijk voor de gezondheid van mensen, dieren en planten zijn. Zo kunt u aan uw wettelijke verplichtingen voldoen en uw bijdrage leveren aan de bescherming van het milieu.

ⓘ LITHIUMHOUDENDE BATTERIJEN EN ACCU'S

Plak de polen van lithiumhoudende batterijen en accu's af voordat u ze weggooit om kortsluiting te voorkomen. Kortsluiting kan tot brand of een explosie leiden.

ⓘ PRODUCTBESCHRIJVING

1. LED
2. 270° uitklapbare, 360° draaibare voet
3. Magneet
4. 180° uitklapbare, 360° draaibare haak
5. Aan/uit-knop
6. Oplaadaansluiting met rubberen afdekking
7. LED-indicator

ⓘ IN GEBRUIK NAME

Schakel de lamp in door op de aan/uit-knop te drukken:
1x laag
2x Midden
3x Hoog
4x rood branden
5x rood knipperen
6x Uit
Na ca. 5 s wordt de directe uitschakelfunctie geactiveerd.

Batterijcapaciteit:
Hoge capaciteit: indicatie-LED brandt groen
Lagere capaciteit: indicatie-LED brandt rood

Tijdens het opladen:
Laad de accu volledig op voor het eerste gebruik.
Opladen: indicatie-LED brandt rood
Volledig opgeladen: indicatie-LED brandt groen
Tegelijktijdig opladen en branden is niet mogelijk en niet toegestaan.

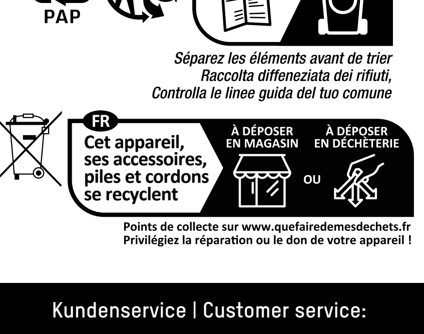

Kundenservice | Customer service:

ANSMANN AG
Industriestrasse 10
97959 Assamstadt
Germany

Support & FAQ: www.ansmann.de

E-Mail: service@ansmann.de
Service: +49 (0) 6294 / 4204 3400

MA-1600-0858/V0/05-2026

Waarschuwing voor lage accucapaciteit:
Indicatie-LED brandt rood
Bovendien knippert het lampje 5 keer kort achter elkaar wanneer de waarschuwingsdrempel wordt bereikt. Laad de accu onmiddellijk op.

Automatische vermogensaanpassing
Om de bedrijfszekerheid en levensduur van het product te garanderen, kan het vermogen automatisch worden aangepast als de warmteontwikkeling toeneemt. Hierdoor kunnen er afwijkingen van de technische specificaties voorkomen.

ⓘ UITSLUITING VAN AANSPRAKELIJKHEID
De informatie in deze gebruiksaanwijzing kan zonder voorafgaande kennisgeving worden gewijzigd. Wij aanvaarden geen aansprakelijkheid voor directe, indirecte, toevallige of overige schade of vervolgschade, die door ondeskundig/verkeerd gebruik of door het niet naleven van de in deze gebruiksaanwijzing aanwezige informatie ontstaat.

CE Het product voldoet aan de eisen van de EU-richtlijnen.

Technische wijzigingen voorbehouden. Wij kunnen niet aansprakelijk worden gesteld voor drukfouten.

FI

ⓘ TURVALLISUUS – OHJEIDEN SELITYS
Ota huomioon seuraavat merkit ja sanat, joita käytetään käyttöohjeessa, tuotteessa ja sen pakkauksessa:
ⓘ = **Tiedoksi** | Hyödyllistä lisätietoa tuotteesta
⊙ = **Huomautus** | Tämä huomautus varoittaa kaikentyyppisistä mahdollisista vahingoista
△ = **Varo** | Huomio - vaarana loukkaantumiset
▲ = **Varoitus** | Huomio – vaara! Voi johtaa vakaviin tapaturmiin tai kuolemaan

YLEISTÄ
Tässä käyttöohjeessa on tärkeää tietoa tämän tuotteen käytöstä ja käyttöönotosta. Tätä tuotetta nimitetään myöhemmin tekstissä vain valaisimeksi tai tuotteeksi. Lue koko käyttöohje huolellisesti läpi ennen tuotteen käyttöönottoa. Säilytä käyttöohje myöhempää käyttöä tai seuraavaa omistajaa varten. Jos käyttöohjetta ja turvallisuusohjeita ei oteta huomioon, tuotteeseen voi syntyä vaurioita tai sen käyttäjä ja muut henkilöt ovat vaarassa (loukkaantumiset). Käyttöohje perustuu Euroopan unionin voimassa oleviin standardeihin ja sääntöihin. Ota tässä huomioon myös käyttömaassa voimassa olevat lait ja ohjesäännöt.

MÄÄRÄYSTENMUKAINEN KÄYTTÖ
Tuote on tarkoitettu käytettäväksi liikkuvana valonlähteenä, eikä sitä saa käyttää muihin tarkoituksiin. Tuote ei sovellu huoneen valaisuun kotona, vaan ainoastaan käytettäväksi käyttöohjeen mukaisesti. Käyttö muunlaiseen tarkoitukseen katsotaan määräystenvastaiseksi ja se voi aiheuttaa esinevahinkoja tai henkilövahinkoja. Valmistaja ei vastaa vahingoista, jotka ovat syntyneet virheellisestä tai määräystenvastaisesta käytöstä.
Tarkista tuotteen täydellisyys ja vauriot ennen käyttöönottoa. Älä ota tuotetta käyttöön, jos sen kotelo, pistoke tai johto on vaurioitunut. Ota tällöin yhteyttä alan valtuutettuun liikkeeseen tai valmistajan huolto-osoitteeseen.

▲ YLEISET TURVALLISUUSOHJEET
Tätä tuotetta voivat käyttää yli 8-vuotiaat lapset sekä henkilöt, joiden ruumiilliset, aistimilliset tai henkiset kyvyt ovat rajoittuneet tai joilla ei ole tarvittavaa kokemusta tai tietoa, kun he ovat saaneet opastuksen tuotteen turvallisesta käytöstä ja kun he tietävät, mitä vaaroja on olemassa. Lapset eivät saa leikkiä tuotteella. Puhdistusta ja hoitoa lapset eivät saa tehdä ilman valvontaa.
Pidä tuote ja pakkaus lasten ulottumattomissa. Tämä tuote ei ole leikkikalu. Lapsia on valvottava sen varmistamiseksi, etteivät he pääse leikkimään tuotteen tai pakkauksen kanssa.

Vältä silmävauriot – älä koskaan katso suoraan valonsäteeseen tai suuntaa valoa muiden ihmisten kasvoihin. Mikäli näin tapahtuu pitkään, sinisen valon osuus voi aiheuttaa verkkokalvon vaurioitumisen.
Älä koskaan vie räjähdysalttiiseen ympäristöön, missä on palavia nesteitä, pölyä tai kaasuja.
Älä koskaan upota tuotetta veteen tai muihin nesteisiin.
Liitosjohtoa ei saa taittaa, eikä vetää kireälle, eikä se saa joutua kosketuksiin terävien esineiden, kemikaalien tai liuotinaineiden kanssa.
Kaikkien valaistavien esineiden on oltava vähintään 10 cm etäisyydellä valaisimesta.
Käytä tuotetta vain sen mukana tulleiden lisätarvikkeiden kanssa.
Tuotetta saa ladata vain suljetuissa, kuivissa ja tilavissa tiloissa.

▲ PALO- JA RÄJÄHDYSVAARA
Ei saa käyttää pakkauksen sisällä.

Älä peitä tuotetta - palovaara.
Älä koskaan altista tuotetta äärimmäiselle rasitukselle, kuten äärimmäinen kuumuus, kylmyys, tuli, jne.
Älä käytä sateessa tai kosteissa tiloissa.

⊙ YLEISIÄ OHJEITA
- Älä heitä tai pudota tuotetta, sillä se voi vaurioitua.
- LED-suojakupu ei ole vaihdettavissa. Suojakuvun ollessa vaurioitunut on tuote hävitettävä.
- LED-lamppu ei ole vaihdettavissa. Kun LED on tullut käyttöikänsä päähän, on koko valaisin vaihdettava.
- Älä tee tuotteeseen mitään muutoksia.
- Korjauksia saavat tehdä vain pätevät asiantuntijat.
- Irrota laite virransyötöstä vain pistokkeesta tai pistokekotelosta vetämällä, ei koskaan johdosta vetämällä.
- Valaisinta ja verkkolaitetta koskevien tietojen sekä pistorasian verkkojännitteen on oltava samat kuin tyyppikilvessä.
- Valaisinta ei saa asettaa valonlähteen puolelle.

⊙ LADATTAVA AKKU
- Tuote sisältää vaihdettavan akun. Kun akku on tyhjä, lataa se välittömästi.
- Kun akku on ladattu täyteen, irrota se latauksesta.
- Lataa akku vähintään 3 kuukauden välein, jotta se pysyy hyvässä käyttökunnossa.
- Älä koskaan yritä avata, rutistaa, kuumentaa tai polttaa paristoa/akkua. Älä heitä tuleen. Vaarana oikosulku. Avatun akun takuu raukeaa kokonaan.
- Vuotava paristo-/akkuneste voi aiheuttaa palovammoja joutuessaan kosketuksiin kehon osien kanssa. Kosketuksessa paristo-/akkunesteeseen on kyseinen kohta huuhdeltava puhtaalla vedellä ja mentävä välittömästi lääkäriin. Jos energialähde vuotaa, poista neste suojakäsineillä ja kuivalla liinalla
- Älä oikosulje liittimiä ja paristoja.

⊙ HOITO JA HUOLTO
- Jos tuotetta ei käytetä, lataa akku ennen varastointia.
- Käytä puhdistamiseen vain hieman kosteaa liinaa ja pyyhi sen jälkeen hyvin kuivaksi.
- Älä käytä puhdistukseen hankaavia aineita tai liuottimia.
- Anna tuotteen jäähtyä kokonaan ennen kuin alat puhdistaa sitä.
- Pidä huoli siitä, ettei koteloon pääse mitään nesteitä.
- Älä käytä puhdistuksessa kovia harjoja tai teräviä esineitä.

⊙ YMPÄRISTÖTIEDOT | HÄVITTÄMINEN
Pakkaus on valmistettu ympäristöystävällisistä materiaaleista. Lajittele materiaalit ja toimita ne kierrätyspisteisiin hävitettäviksi.
Huomioi pakkausmerkinnät (muovi/paperi/kartonki/yhdistelmämateriaalit/jne.).
Hävitä käyttökelvoton tuote lakimääräysten mukaisesti. Yliviivatun jäteastian kuva tarkoittaa, että sähkölaitteita ei saa hävittää tavallisen kotitalousjätteen mukana. Käytä kunnassasi/kaupungissasi olevia palautus- ja keräysjärjestelmiä, vie laite erityiseen vanhojen laitteiden keräyspisteeseen tai ota yhteyttä tuotteen myyjään.
Käytetyt paristot ja akut, jotka eivät ole laitteiden osia tai jotka voidaan helposti irrottaa, sekä lamput, jotka voidaan irrottaa vahingoittamatta, on hävitettävä erikseen.
Sähkö- ja elektroniikkalaitteiden jälleenmyyjät (myyntipinta-ala vähintään 400 m^2) sekä elintarvikkeiden jälleenmyyjät (myyntipinta-ala vähintään 800 m^2), jotka tarjoavat ja toimittavat sähkölaitteita useita kertoja vuodessa tai jatkuvasti, ovat velvollisia ottamaan vanhan laitteen takaisin maksutta uuden laitteen ostamisen yhteydessä. He ovat myös velvollisia ottamaan takaisin pienet laitteet (enintään 3 kappaletta kalenterivuodessa), joiden ulkomitat eivät ylitä 25 cm, riippumatta siitä, onko uusi laite ostettu.
Poista kaikki henkilötiedot ennen palautusta tai hävittämistä.
Sähkölaitteissa olevat paristot ja akut on hävitettävä paikallisten lakien tai vaatimusten mukaisesti erillään laitteista, käyttämällä tarjolla olevia keräyspisteitä (direktiivi 2006/66/EY + muutokset). Yliviivatun jäteastian kuva tarkoittaa, että paristoja ja akkuja ei saa hävittää tavallisen kotitalousjätteen mukana. Hävitä käytetyt paristot ja akut tyhjinä.
Epäasianmukaisesti hävitettynä ympäristöön saattaa päätyä myrkyllisiä aineita, jotka vaikuttavat haitallisesti ihmisten, eläinten ja kasvien terveyteen. Näin täytät lainmukaiset velvollisuutesi ja suojelet osaltasi ympäristöä.

ⓘ LITIUMIA SISÄLTÄVÄT PARISTOT JA AKUT
Teippaa litiumia sisältävien paristojen ja akkujen navat ennen hävittämistä, jotta vältät ulkoisen oikosulun. Oikosulku voi aiheuttaa tulipalon tai räjähdyksen.

ⓘ TUOTTEEN KUVAUS
1. LED
2. 270° taittuva, 360° kääntyvä jalusta
3. Magneetti
4. 180° taittuva, 360° kääntyvä koukku
5. Päälle/pois-painike
6. Latausliitin kumisuojuksella
7. LED-näyttö

ⓘ KÄYTTÖÖNOTTO
Ennen ensimmäistä käyttöä lataa akku kokonaan. Liitä latauskaapeli valaisimen latausliitäntään ja USB-lähtöliitäntään (tyyppi C).
Kytke valaisin päälle painamalla virtapainiketta:
1x Matala
2x Keskitaso
3x Korkea
4x Punainen valo
5x vilkkuu punaisena
6x sammutettu
Noin 5 sekunnin kuluttua suora sammutustoiminto aktivoituu.

Akun kapasiteetti:
Suuri kapasiteetti: merkkivalo palaa vihreänä
Pienempi kapasiteetti: merkkivalo palaa punaisena

Latauksen aikana:
Lataa akku täyteen ennen ensimmäistä käyttökertaa.
Lataus: merkkivalo palaa punaisena
Täyteen ladattu: merkkivalo palaa vihreänä
Lataaminen ja valon palaminen samanaikaisesti ei ole mahdollista eikä sallittua.

Varoitus akun vähäisestä varauksesta:
Ilmaisin-LED palaa punaisena
Lisäksi merkkivalo vilkkuu 5 kertaa peräkkäin, kun varoituskynnys saavutetaan. Lataa akku välittömästi.

Automaattinen tehonsäätö
Toimintavarmuuden ja tuotteen pitkäikäisyyden varmistamiseksi tehoa voidaan säätää automaattisesti lisääntyneen lämmöntuotannon yhteydessä. Siksi teknisistä tiedoista voi poiketa.

ⓘ VASTUUVAPAUSLAUSEKE
Tässä käyttöohjeessa olevia tietoja voidaan muuttaa ilman erillistä ilmoitusta. Emme vastaa suorista, epäsuorista, satunnaisista tai muista vahingoista tai seuraamuksista, jotka ovat aiheutuneet epäasianmukaisesta käsittelystä/vääränlaisesta käytöstä tai siitä, ettei tässä käyttöohjeessa olevia tietoja ole otettu huomioon.

CE Tuote täyttää EU-direktiivien vaatimukset.

Pidätämme oikeuden teknisiin muutoksiin. Valmistaja ei vastaa painovirheistä.

IT

ⓘ SICUREZZA - SPIEGAZIONE DELLE AVVERTENZE
Osservare i seguenti simboli e termini utilizzati nelle istruzioni per l'uso, sul prodotto e sulla confezione:
ⓘ = **Informazione** | Utili informazioni aggiuntive sul prodotto
⊙ = **Nota** | Questa nota avvisa su possibili danni di qualsiasi tipo
△ = **Attenzione** | Attenzione – Pericolo di lesioni!
▲ = **Avvertenza** | Attenzione – Pericolo! Può provocare lesioni gravi o letali

INFORMAZIONI GENERALI
Le presenti istruzioni contengono importanti informazioni relativamente all'utilizzo e alla messa in funzione del seguente prodotto, denominato di seguito solo lampada e prodotto. Prima di mettere in funzione il prodotto, leggere accuratamente il manuale d'uso per intero. Conservare le istruzioni per un uso futuro o per i proprietari successivi. La mancata osservanza delle presenti istruzioni per l'uso e delle avvertenze di sicurezza può provocare danni al prodotto e pericoli (lesioni) per l'utente e altre persone. Le istruzioni per l'uso fanno riferimento alle norme e regole in vigore nell'Unione Europea. Osservare in merito anche le leggi e le direttive specifiche del paese estero di destinazione.

IMPIEGO APPROPRIATO
Il prodotto è una fonte luminosa mobile e non è concepito per scopi diversi. Il prodotto non è concepito per l'illuminazione di ambienti domestici e va utilizzato soltanto come descritto nelle istruzioni per l'uso. Qualsiasi altro impiego che sia diverso dalla destinazione d'uso prevista è da considerarsi inappropriato e quindi può provocare danni a cose o persone. Non ci

assumiamo alcuna responsabilità per danni provocati da un uso errato o inadeguato.
Prima della messa in funzione, verificare che il prodotto sia completo e non presenti danni. Se l'alloggiamento, il connettore o il cavo sono danneggiati, non mettere il prodotto in funzione. In questo caso, rivolgersi al rivenditore specializzato autorizzato o contattare il produttore tramite l'indirizzo del centro di assistenza.

▲ AVVERTENZE GENERALI SULLA SICUREZZA
Questo prodotto non può essere utilizzato da bambini di età inferiore a 8 anni e da persone con facoltà fisiche, sensoriali o mentali limitate o senza la necessaria esperienza e conoscenza, a meno che non siano state istruite sull'uso in sicurezza del prodotto e informate sui pericoli connessi. I bambini non devono giocare con il prodotto. Non affidare pulizia e manutenzione ai bambini se non sorvegliati.
Tenere il prodotto e l'imballo fuori dalla portata dei bambini. Il prodotto non è un giocattolo. I bambini devono essere sorvegliati per accertarsi che non usino il prodotto e l'imballo come un giocattolo.

Evitare lesioni agli occhi – non fissare mai direttamente il raggio luminoso né dirigerlo sul viso di altre persone. Un'esposizione prolungata alle particelle di luce blu potrebbe danneggiare la retina.
Non impiegare mai in ambienti a rischio di esplosione, in cui sono presenti liquidi, polveri o gas infiammabili.
Non immergere mai il prodotto in acqua o altri liquidi.
Non piegare o tendere il cavo di alimentazione, né metterlo in contatto con oggetti taglienti, sostanze chimiche o solventi.
Tutti gli oggetti illuminati devono trovarsi ad almeno 10 cm di distanza dalla lampada.
Utilizzare il prodotto esclusivamente insieme agli accessori forniti in dotazione.
Il prodotto può essere ricaricato esclusivamente all'interno di ambienti chiusi, asciutti e spaziosi.

▲ PERICOLO DI INCENDI ED ESPLOSIONI
Non utilizzarlo all'interno della confezione.
Non coprire il prodotto - pericolo d'incendio.
Non esporre mai il prodotto a sollecitazioni estreme, ad es. raggi solari, caldo o freddo estremo, incendio ecc.
Non utilizzare sotto la pioggia o in ambienti umidi.

⊙ NOTE GENERALI
- Non lanciare o far cadere il prodotto, poiché potrebbe danneggiarsi.
- La copertura del LED non è sostituibile. Se la copertura è danneggiata, smaltire il prodotto.
- La fonte luminosa del LED non è sostituibile. Nel momento in cui la durata di vita del LED si conclude, è necessario sostituire tutta la lampada.
- Non modificare il prodotto.
- Le riparazioni possono essere eseguite solo da specialisti qualificati.
- Per scollegare il dispositivo dall'alimentazione elettrica, tirare sempre il connettore o il relativo alloggiamento, mai il cavo.
- I dati relativi alla lampada e all'alimentatore, nonché la tensione di rete riportata sulla presa elettrica devono coincidere con i valori indicati sulla targhetta dei dati tecnici.
- La lampada non deve essere appoggiata sul lato della fonte luminosa.

⊙ BATTERIA RICARICABILE
- Il prodotto contiene una batteria ricaricabile sostituibile; se è scarica occorre ricaricarla immediatamente.
- Una volta completata la ricarica, scollegarla dalla carica.

- Ricaricare la batteria almeno ogni 3 mesi per mantenerne la durata di vita.
- Non tentare mai di aprire una batteria, né di schiacciarla, riscaldarla o incendiarla. Non gettarla nel fuoco. Pericolo di cortocircuito. Se la batteria è aperta, non si ha alcun diritto alla garanzia.
- Il liquido fuoriuscito dalla batteria può provocare corrosione cutanea in caso di contatto con una parte del corpo. In caso di contatto, sciacquare immediatamente i punti interessati con acqua pulita e rivolgersi subito a un medico. In caso di fuoriuscita di liquido dalla fonte energetica, rimuovere il liquido con guanti protettivi e un panno asciutto.
- Non cortocircuitare i morsetti né le batterie.

⊙ PULIZIA E MANUTENZIONE
- Se il prodotto non viene usato, ricaricare la batteria prima dello stoccaggio.
- Effettuare la pulizia esclusivamente con un panno leggermente inumidito, dopo asciugare a fondo.
- Per la pulizia, non utilizzare detergenti abrasivi o solventi.
- Prima di pulire il prodotto, lasciarlo raffreddare completamente.
- Accertarsi che non penetrino liquidi nell'alloggiamento.
- Non utilizzare per la pulizia spazzole dure od oggetti taglienti.

⊙ NOTA AMBIENTALE | SMALTIMENTO
L'imballaggio è realizzato con materiali ecologici che possono essere smaltiti separatamente presso i centri di riciclaggio locali.
A tal fine, attenersi alle indicazioni riportate sull'imballaggio (plastica/carta/cartone/materiali compositi/ecc.).
Smaltire il prodotto inutilizzabile secondo le disposizioni di legge. Il contrassegno "bidone dell'immondizia" indica che le apparecchiature elettriche non si devono smaltire insieme ai normali rifiuti domestici. Smaltire il prodotto presso i centri di ritiro e raccolta del proprio comune o presso un centro di raccolta speciale per apparecchiature usate, oppure rivolgersi al rivenditore presso il quale si è acquistato il prodotto.
Le batterie e gli accumulatori usati che non sono contenuti in apparecchiature usate o che possono essere facilmente rimossi, così come le lampade che possono essere rimosse senza essere distrutte, devono essere smaltiti separatamente.
I distributori di apparecchi elettrici ed elettronici (area di vendita minima 400 m^2) e i distributori di generi alimentari (area di vendita minima 800 m^2) che offrono e mettono a disposizione apparecchi elettrici più volte all'anno o in modo permanente sono tenuti a ritirare gratuitamente l'apparecchio usato al momento dell'acquisto di un apparecchio nuovo. Allo stesso modo, sono tenuti a ritirare gli apparecchi di piccole dimensioni (fino a 3 per anno solare) con dimensioni esterne non superiori a 25 cm,

indipendentemente dall'acquisto di un nuovo apparecchio.
Cancellare tutti i dati personali prima della restituzione o dello smaltimento.
Le batterie e gli accumulatori contenuti negli apparecchi elettrici devono essere smaltiti separatamente da essi e gratuitamente presso i centri di raccolta disponibili, secondo le leggi o i requisiti locali (direttiva 2006/66/CE + modifiche). Il contrassegno "bidone dell'immondizia" indica che le batterie e gli accumulatori non si devono smaltire insieme ai normali rifiuti domestici. Smaltire le batterie e gli accumulatori usati quando sono scarichi.
Se lo smaltimento non viene effettuato in maniera appropriata, sostanze tossiche possono contaminare l'ambiente e avere effetti dannosi per la salute dell'uomo, degli animali e delle piante. In questo modo vi attenete ai vostri obblighi di legge e fornite il vostro contributo alla tutela dell'ambiente.

ⓘ BATTERIE RICARICABILI E ACCUMULATORI AL LITIO
Proteggere i poli delle batterie ricaricabili e degli accumulatori al litio con del nastro adesivo, prima di smaltirle, per evitare un cortocircuito esterno. I cortocircuiti possono provocare incendi o esplosioni.

ⓘ DESCRIZIONE DEL PRODOTTO (A)
1. LED
2. Base pieghevole a 270°, ruotabile a 360
3. Magnete
4. Gancio ribaltabile a 180°, girevole a 360
5. Pulsante di accensione/spegnimento
6. Presa di ricarica con copertura in gomma
7. Indicatore LED

ⓘ MESSA IN FUNZIONE
Accendere la lampada premendo il pulsante di accensione/spegnimento:
1x Basso
2x Medio
3x Alta
4x luce rossa
5x lampeggiante in rosso
6x Spento
Dopo circa 5 s si attiva la funzione di spegnimento diretto.

Capacità della batteria:
Capacità elevata: il LED di indicazione si illumina di verde
Capacità ridotta: il LED di indicazione si illumina di rosso

Durante la ricarica:
Prima del primo utilizzo, caricare completamente il pacco batteria.
In carica: il LED di indicazione si illumina di rosso
Completamente carico: il LED di indicazione si illumina di verde
Non è possibile né consentito che la ricarica e l'illuminazione avvengano contemporaneamente.

Avviso di batteria scarica:
il LED di indicazione si accende di rosso
Inoltre, al raggiungimento della soglia di avviso, la spia lampeggia 5 volte in rapida successione. Ricaricare immediatamente la batteria.

Regolazione automatica della potenza
Per garantire l'affidabilità operativa e la durata del prodotto, la potenza in uscita può essere regolata automaticamente in caso di aumento della generazione di calore.
Pertanto, potrebbero verificarsi delle deviazioni dalle specifiche tecniche.

ⓘ ESCLUSIONI DI RESPONSABILITÀ
Le informazioni contenute nelle presenti istruzioni per l'uso possono essere modificate senza preavviso. Non ci assumiamo nessuna responsabilità per danni diretti, indiretti, casuali o di qualsiasi altro genere, riconducibili a un utilizzo scorretto dell'apparecchio o alla mancata osservanza delle informazioni contenute in queste istruzioni per l'uso.

CE il prodotto è conforme ai requisiti delle direttive UE.

Con riserva di modifiche tecniche. Non ci assumiamo nessuna responsabilità per eventuali errori di stampa..

NO

ⓘ SIKKERHET – FORKLARING AV SYMBOLER OG MERKNADER
Vær oppmerksom på følgende tegn og ord som brukes i bruksanvisningen, på produktet og på emballasjen:
ⓘ = **Informasjon** | Nyttig tilleggsinformasjon om produktet
⊙ = **Merknad** | Denne merknaden advarer mot alle mulige skader
△ = **Forsiktig** | OBS – Farlig situasjon som kan føre til personskader
▲ = **Advarsel** | OBS – Fare! Kan føre til alvorlige personskader eller død

GENERELT
Denne bruksanvisningen inneholder viktig informasjon om bruk og ibruktaking av dette produktet, som i den følgende tekst bare kalles lampe eller produkt. Les nøye igjennom hele bruksanvisningen før produktet tas i bruk. Oppbevar bruksanvisningen til senere bruk eller for fremtidige

eiere. Hvis bruksanvisningen og sikkerhetsanvisningene ikke følges, kan dette føre til skader på produktet og fare (personskader) for brukeren og andre personer. Bruksanvisningen refererer til gyldige standarder og regler i Den europeiske union. I tillegg skal også lokale lover og retningslinjer i brukerlandet følges.

TILTENKT BRUK
Produktet skal brukes som mobil lyskilde og er ikke beregnet til andre bruksformål. Produktet er ikke egnet for rombelysning i husholdninger og skal bare brukes slik det beskrives i bruksanvisningen. Bruk til andre formål enn de som angis her, anses som ikke forskriftsmessig, og kan forårsake skader på personer og eiendom. Vi påtar oss ikke ansvar for skader som er forårsaket av feil bruk eller ikke tiltenkt bruk. Kontroller at produktet er komplett og ikke har skader før det tas i bruk. Ikke ta produktet i bruk hvis det er skader på huset, pluggen eller ledningen. I dette tilfelle, kontakt den autoriserte forhandleren eller produsentens serviceadresse.

▲ GENERELLE SIKKERHETSANVISNINGER
Dette produktet kan brukes av barn fra 8 år og av personer med nedsatte fysiske, sensoriske eller mentale evner eller manglende erfaring eller kunnskap, hvis slike personer har fått opplæring i sikker bruk av produktet og forstår farene som er tilknyttet bruken. Barn skal ikke leke med produktet. Rengjøring og vedlikehold skal ikke utføres av barn, med mindre de er under tilsyn.
Hold barn unna produktet og emballasjen. Produktet er ikke noe leketøy. Pass på at barn ikke leker med pro-

duktet eller emballasjen.
Unngå skader på øynene - Ikke se direkte inn i lysstrålen, og du må ikke rette lyset mot ansiktet til andre personer. Hvis dette skjer for lenge, kan andelen av blått lys skade netthinnen.
Det skal aldri brukes i eksplosjonsfarlige omgivelser hvor det finnes brennbare væsker, støv eller gasser.
Produktet skal aldri dyppes ned i vann eller andre væsker.
Tilkoblingskabelen skal ikke knekkes,strammes eller komme i kontakt med skarpe gjenstander, kjemikalier eller løsemidler.
Alle gjenstander som belyses må befinne seg i en avstand på minst 10 cm fra lykten.
Produktet skal bare brukes med tilbehør som er inkludert i leveransen.
Produktet må kun lades i lukkede, tørre og romslige lokaler.

▲ FARE FOR BRANN OG EKSPLOSJON
Skal ikke brukes i emballasjen.
Ikke dekk til produktet - brannfare.
Produktet skal aldri utsettes for ekstreme belastninger, f.eks. direkte sollys, ekstrem varme, kulde, ild osv.
Skal ikke brukes i regnvær eller i våtrom.

⊙ GENERELLE ANVISNINGER
- Ikke kast eller slipp produktet, da det kan bli skadet.
- LED-dekselet er ikke utskiftbart. Hvis dekselet er skadet må produktet kasseres.
- LED-lyskilden er ikke utskiftbar. Når LED-ens levetid ender, må hele lampen skiftes ut.
- Produktet skal ikke endres!
- Reparasjoner må kun utføres av kvalifisert fagpersonell.
- Enheten skal kun kobles fra strømforsyningen ved å trekke i støpselet eller støpselhuset, aldri i kabelen.
- Spesifikasjoner for lampe og strømadapter samt nettspenning på stikkontakten må stemme overens med data som er angitt på typeskiltet.
- Lampen må ikke legges på siden av lyskilden.

⊙ OPPLADBAR BATTERIPAKKE
- Produktet inneholder en utskiftbar batteripakke. Lad batteriet umgående når det er tomt.
- Koble fra ladingen når den er fulladet.
- Batteriet må lades minst hver 3. måned for å opprettholde levetiden.
- Du må aldri forsøke å åpne, knuse, varme opp eller brenne et batteri / oppladbart batteri. Må ikke kastes i åpen ild. Fare for kortslutning. Ved åpnet batteri bortfaller alle garantikrav
- Lekkasje av batterivæske kan føre til kjemiske forbrenninger ved kontakt med kroppsdeler. Ved kontakt skal de berørte stedene straks skylles med rent vann og kontakt lege umiddelbart. Hvis energikilden

lekker, fjern væsken med vernehansker og en tørr klut
- Koblingsklemmer og batterier må ikke kortsluttes.

⊙ VEDLIKEHOLD OG SERVICE
- Når produktet ikke er i bruk, må batteripakken lades opp før oppbevaring.
- Rengjør kun med en lett fuktig klut, og tørk deretter godt etter.
- Ikke bruk noen slipende rengjøringsmidler eller løsemidler til rengjøring.
- La produktet avkjøle seg helt før rengjøring.
- Pass på at det ikke kommer noen væsker inn i huset.
- Ikke bruk harde børster eller skarpe gjenstander til rengjøring.

⊙ MILJØINFORMASJON | AVFALLSHÅNDTERING
Emballasjen består av miljøvennlige materialer som kan kastes separat i lokale gjenvinningsstasjoner.
Følg merkingen på emballasjen (plast/papir/papp/komposittmaterialer/etc.).
Kasser det ubrukbare produktet i henhold til gjeldende nasjonale bestemmelser. Symbolet «søppeldunk» angir at elektrisk utstyr ikke skal kastes i vanlig husholdningsavfall. Bruk retur- og innsamlingssystemer i din kommune/by, lever det til et spesielt avfallssted for gammelt utstyr eller kontakt forhandleren der produktet ble kjøpt.
Batterier og akkumulatorer som ikke er innebygd i apparater eller som kan tas ut uten å ødelegges, samt lamper som kan tas ut uten å ødelegges, må kastes separat.
Forhandlere av elektrisk og elektronisk utstyr (salgsareal minst 400 m^2) samt forhandlere av matvarer (salgsareal minst 800 m^2) som flere ganger i året eller permanent tilbyr og leverer elektrisk utstyr, er forpliktet til å ta tilbake det gamle utstyret gratis ved kjøp av nytt utstyr. De er også forpliktet til å ta tilbake små utstyr (opptil 3 per kalenderår) med ytre dimensjoner på maksimalt 25 cm, uavhengig av kjøp av nytt utstyr.
Slett alle personopplysninger før returnering eller avhending.
Batterier og akkumulatorer som finnes i elektrisk utstyr , må kastes separat i henhold til lokale lover eller krav ved de oppgitte innsamlingsstedene uten ekstra kostnad (direktiv 2006/66/EF + endringer). Symbolet «søppeldunk» angir at batterier og akkumulatorer ikke skal kastes i vanlig husholdningsavfall. Kast gamle batterier og akkumulatorer når de er utladet.
Ved ikke forskriftsmessig avfallsbehandling kan giftige stoffer slippes ut i miljøet og ha skadelige virkninger på menneskers, dyrs og planters helse. Derved oppfyller du dine lovbestemte plikter og yter ditt bidrag til miljøvern.

ⓘ LITIUMBATTERIER OG OPPLADBARE BATTERIER
Før du kaster litiumbatterier og oppladbare batterier, må du kle over polene for å unngå kortslutning. Kortslutning kan føre til brann eller eksplosjon.

ⓘ PRODUKTBESKRIVELSE
1. LED
2. 270° utklappbar, 360° roterbar fot
3. Magnet
4. 180° utklappbar, 360° roterbar krok
5. Av/på-knapp
6. Ladekontakt med gummideksel
7. LED-indikator

ⓘ OPPSTART
Slå på lampen ved å trykke på av/på-knappen:
1x Lav
2x Middels
3x Høy
4x Rødt lys
5x Blinker rødt
6x Av
Etter ca. 5 sek. aktiveres direkte avstengingsfunksjonen.

Batterikapasitet:
Høy kapasitet: Indikator-LED lyser grønt
Lavere kapasitet: Indikator-LED lyser rødt

Under lading:
Lad batteripakken fullstendig før første gangs bruk.
Lading: Indikator-LED lyser rødt
Fulladet: Indikator-LED lyser grønt
Det er ikke mulig eller tillatt å lade og bruke enheten samtidig.

Advarsel om lav batterikapasitet:
Indikator-LED lyser rødt
I tillegg blinker lampen 5 ganger kort etter hverandre når advarselsgrensen nås. Lad batteriet umiddelbart.

Automatisk effektjustering
For å sikre driftssikkerhet og produktets levetid kan effekten justeres automatisk ved økt varmeutvikling.
Derfor kan det forekomme avvik fra de tekniske spesifikasjonene.

ⓘ ANSVARSFRASKRIVELSER
Informasjonen i denne bruksanvisningen kan endres uten forvarsel. Vi overtar ikke ansvar for direkte, indirekte, tilfeldige eller andre skader eller følgeskader som er forårsaket av feilaktig håndtering / feil bruk eller manglende overholdelse av informasjonen i denne bruksanvisningen.

CE Produktet oppfyller kravene i EU-direktiver.

Med forbehold om tekniske endringer. Vi tar ikke ansvar for trykkfeil.

PL

ⓘ BEZPIECZEŃSTWO – OBJAŚNIENIE INFORMACJI
Należy zwrócić uwagę na następujące symbole i słowa użyte w instrukcji obsługi, na produkcie i opakowaniu:
ⓘ = **Informacja** | Przydatne informacje dodatkowe o produkcie
⊙ = **Wskazówka** | Ta wskazówka ostrzega przed możliwymi szkodami wszelkiego rodzaju
△ = **Ostrożnie** | Uwaga – zagrożenie może prowadzić do obrażeń
▲ = **Ostrzeżenie** | Uwaga – zagrożenie! Możliwość ciężkich obrażeń lub śmierci

INFORMACJE OGÓLNE
Instrukcja obsługi zawiera istotne informacje na temat użytkowania i uruchamiania produktu, zwanego dalej lampą lub produktem. Przed uruchomieniem produktu należy dokładnie przeczytać całą instrukcję obsługi. Instrukcję obsługi zachować do późniejszego wykorzystania i przekazać kolejnym użytkownikom. Nieprzestrzeganie zapisów instrukcji obsługi i uwag dotyczących bezpieczeństwa może prowadzić do uszkodzenia produktu lub powodować zagrożenia (obrażenia) dla użytkownika i innych osób. Instrukcja obsługi bazuje na obowiązujących normach i regulacjach Unii Europejskiej. Poza granicami należy przestrzegać również przepisów i instrukcji obowiązujących w danym kraju.

UŻYCIE ZGODNE Z PRZEZNACZENIEM
Produkt jest przenośnym źródłem światła i nie jest przeznaczony do innych zastosowań. Produkt nie nadaje się do oświetlania pomieszczeń w gospodarstwie domowym. Należy go użytkować wyłącznie zgodnie z opisem w instrukcji obsługi. Używanie do celów innych niż podane w tej informacji uważa się za niezgodne z przeznaczeniem i może spowodować uszkodzenie mienia lub obrażenia ciała. Nie ponosimy odpowiedzialności za szkody powstałe w wyniku nieprawidłowego użytkowania produktu lub użytkowania produktu niezgodnie z przeznaczeniem.
Przed uruchomieniem produktu sprawdzić jego kompletność i stan. W przy-

padku uszkodzenia obudowy, wtyczki lub przewodu nie wolno uruchamiać produktu. Zwrócić się do autoryzowanego sklepu lub serwisu producenta.

▲ OGÓLNE ZASADY BEZPIECZEŃSTWA
Produkt może być używany przez dzieci od 8 roku życia oraz osoby o ograniczonych zdolnościach fizycznych, sensorycznych lub umysłowych bez wystarczającego doświadczenia i wiedzy, jeśli zostały one poinstruowane w zakresie bezpiecznego użytkowania produktu i są świadome zagrożeń. Dzieci nie mogą bawić się produktem. Dzieci bez nadzoru nie mogą wykonywać czynności z zakresu czyszczenia i pielęgnacji produktu.
Produkt i opakowanie przechowywać poza zasięgiem dzieci. Produkt nie służy do zabawy. Należy dopilnować, aby dzieci nie bawiły się produktem ani jego opakowaniem.
Nie ryzykować uszkodzenia wzroku – nigdy nie spoglądać bezpośrednio w wiązkę światła i nie kierować jej w stronę twarzy innych osób. Zbyt długie spoglądanie w źródło światła

może spowodować uszkodzenie siatkówki światłem niebieskim.
Nigdy nie używać produktu w środowisku wybuchowym, w którym znajdują się łatwopalne ciecze, pyły lub gazy.
Nigdy nie zanurzać produktu w wodzie ani innych cieczach.
Nie zaginać przewodu przyłączeniowego, zapewnić, aby przewód przyłączeniowy nie był naprężony ani nie stykał się z ostrymi krawędziami, chemikaliami i rozpuszczalnikami.
Wszystkie oświetlane przedmioty muszą znajdować się w odległości przynajmniej 10 cm od lampy.
Produktu używać wyłącznie z akcesoriami stanowiącymi element dostarczonego zestawu.
Produkt należy ładować wyłącznie w zamkniętych, suchych i przestronnych pomieszczeniach.

▲ NIEBEZPIECZEŃSTWO POŻARU I WYBUCHU
Nie używać w opakowaniu.
Nie zakrywać produktu – niebezpieczeństwo pożaru.
Nigdy nie narażać produktu na ekstremalne obciążenia jak np. promieniowanie słoneczne, skrajnie wysokie/niskie temperatury, działanie ognia.
Nie używać produktu w deszczu lub wilgotnych pomieszczeniach.

⊙ WSKAZÓWKI OGÓLNE
- Nie rzucać ani nie upuszczać produktu, ponieważ może to spowodować jego uszkodzenie.
- Nie ma możliwości wymiany osłony diod LED. W razie uszkodzenia obudowy cały produkt trzeba poddać utylizacji.
- Nie ma możliwości wymiany źródła światła LED. Jeżeli dioda LED się wyczerpie, należy wymienić całą lampę.
- Nie modyfikować produktu.
- Naprawy mogą być wykonywane wyłącznie przez wykwalifikowanych specjalistów.
- Odłączać urządzenie od zasilania wyłącznie ciągnąc za wtyk lub obudowę wtyku, nigdy za przewód.
- Parametry lampy, zasilacza oraz napięcia sieciowego w gniazdku elektrycznym muszą być zgodne z danymi na tabliczce znamionowej.
- Lampy nie wolno kłaść na stronę źródła światła.

⊙ ZESTAW AKUMULATORÓW
- Produkt zawiera wymienny zestaw akumulatorów, które należy natychmiast naładować po wyczerpaniu.
- Po całkowitym naładowaniu odłączyć od ładowania.

- Dla zapewnienia odpowiedniej żywotności ładować akumulator przynajmniej raz na 3 miesiące.
- Nigdy nie próbować otwierać, zgniatać, podgrzewać ani podpalać baterii/akumulatora. Nie wrzucać do ognia. Istnieje niebezpieczeństwo zwarcia. W przypadku otwartego akumulatora wygasa wszelka gwarancja
- Wyciekający płyn z baterii/akumulatora może spowodować oparzenia w przypadku kontaktu z częściami ciała. W przypadku kontaktu natychmiast przemyć narażone miejsca czystą wodą i skontaktować się z lekarzem. W przypadku wycieku ze źródła energii, usunąć ciecz przy użyciu rękawic ochronnych i suchej szmatki
- Nie zwierać zacisków przyłączeniowych i baterii.

⊙ PIELĘGNACJA I KONSERWACJA
- Jeżeli produkt nie będzie używany, to przed rozpoczęciem przechowywania naładować akumulator.
- Do czyszczenia używać tylko lekko zwilżonej szmatki, następnie starannie wytrzeć produkt do sucha.
- Do czyszczenia nie używać środków szorujących ani rozpuszczalników.
- Przed czyszczeniem pozostawić produkt do całkowitego ostygnięcia.
- Uważać, by do obudowy nie dostały się żadne płyny.
- Do czyszczenia nie używać twardych szczotek ani ostrych przedmiotów.

⊙ WSKAZÓWKI DOTYCZĄCE OCHRONY ŚRODOWISKA I UTYLIZACJA
Opakowanie wykonane jest z materiałów przyjaznych dla środowiska, które należy utylizować w lokalnych punktach recyklingu zgodnie z rodzajem odpadów.
W tym celu należy przestrzegać odpowiednich oznaczeń na opakowaniu (tworzywa sztuczne/papier/tektura/materiały kompozytowe/itp.).
Bezużyteczny produkt zutylizować zgodnie z obowiązującymi przepisami. Oznaczenie „pojemnik na śmieci" wskazuje, że urządzenia elektryczne nie mogą być wyrzucane wraz z normalnymi odpadami domowymi. Korzystać z systemów zwrotu i zbiórki w swojej gminie/mieście, oddawać do specjalnego punktu zbiórki zużytego sprzętu lub zwrócić się do sprzedawcy, u którego produkt został zakupiony.
Zużyte baterie i akumulatory, które nie są zamknięte w zużytym sprzęcie lub można je łatwo wyjąć, a także lampy, które można wyjąć bez uszkodzenia, należy utylizować oddzielnie.
Sprzedawcy sprzętu elektrycznego i elektronicznego (powierzchnia sprzedaży min. 400 m^2) oraz sprzedawcy artykułów spożywczych (powierzchnia sprzedaży min. 800 m^2), którzy kilka razy w roku lub na stałe

oferują i dostarczają sprzęt elektryczny, są zobowiązani do bezpłatnego odbioru starego sprzętu przy zakupie nowego urządzenia. Są oni również zobowiązani do przyjmowania małych urządzeń (maksymalnie 3 sztuki w ciągu roku kalendarzowego), których wymiary zewnętrzne nie przekraczają 25 cm, niezależnie od zakupu nowego urządzenia.
Przed zwrotem lub utylizacją należy usunąć wszystkie dane osobowe.
Baterie i akumulatory zawarte w urządzeniach elektrycznych należy utylizować zgodnie z lokalnymi przepisami lub wymogami, oddzielając je od urządzeń i bezpłatnie oddając do odpowiednich punktów zbiórki (dyrektywa 2006/66/WE + zmiany). Oznaczenie „pojemnik na śmieci" wskazuje, że baterie i akumulatory nie mogą być wyrzucane wraz z normalnymi odpadami domowymi. Zużyte baterie i akumulatory należy utylizować w stanie rozładowanym.
W przypadku niewłaściwej utylizacji do środowiska mogą się uwalniać toksyczne składniki, które mają szkodliwy wpływ na ludzi, zwierzęta i rośliny. W ten sposób spełnia się obowiązek ustawowy i przyczynia do ochrony środowiska naturalnego.

ⓘ BATERIE I AKUMULATORY LITOWE
Przed utylizacją baterii i akumulatorów zawierających lit zakleić taśmą bieguny, aby zapobiec zewnętrznemu zwarciu. Zwarcie może spowodować pożar lub wybuch.

ⓘ OPIS PRODUKTU
1. LED
2. Podstawa rozkładana na 270°, obracana o 360
3. Magnes
4. Wysuwany o 180°, obracany o 360° hak
5. Przycisk włączania/wyłączania
6. Gniazdo ładowania z gumową osłoną
7. Wskaźnik LED

ⓘ URUCHOMIENIE
Włączyć lampę, naciskając przycisk włączania/wyłączania:
1x Niski
2x Średni
3x Wysoki
4x Świeci na czerwono
5x miganie czerwonym światłem
6x Wyłączone
Po ok. 5 s aktywowana zostaje funkcja bezpośredniego wyłączania.

Pojemność baterii:
Wysoka pojemność: dioda LED świeci na zielono
Niższa pojemność: dioda LED świeci na czerwono

Podczas ładowania:
Przed pierwszym użyciem należy całkowicie naładować akumulator.
Ładowanie: dioda LED świeci na czerwono
W pełni naładowany: dioda LED świeci na zielono
Jednoczesne ładowanie i świecenie nie jest możliwe i niedozwolone.

Ostrzeżenie o niskim poziomie naładowania akumulatora:
Dioda LED świeci na czerwono
Dodatkowo po osiągnięciu progu ostrzegawczego dioda miga 5 razy krótko po sobie. Należy natychmiast naładować akumulator.

Automatyczna regulacja mocy
Aby zapewnić niezawodność działania i trwałość produktu, moc wyjściowa może być automatycznie dostosowywana w przypadku wzrostu generowania ciepła. W związku z tym mogą wystąpić odchylenia od specyfikacji technicznych.

ⓘ WYŁĄCZENIE ODPOWIEDZIALNOŚCI
Informacje zawarte w niniejszej instrukcji obsługi podlegają aktualizacji bez wcześniejszego powiadamiania. Nie ponosimy odpowiedzialności za bezpośrednie, pośrednie, przypadkowe ani inne szkody oraz szkody następcze, będące skutkiem nieprawidłowej obsługi / niewłaściwego użytkowania lub nieprzestrzegania informacji zawartych w niniejszej instrukcji obsługi.

CE produkt spełnia wymogi dyrektyw unijnych.

Zmiany techniczne zastrzeżone. Wyłącza się odpowiedzialność za błędy w druku.

PT

ⓘ SEGURANÇA – EXPLICAÇÃO DAS INDICAÇÕES
Observe os seguintes símbolos e palavras utilizados no manual de instruções, no produto e na embalagem:
ⓘ = **Informações** | Informações adicionais úteis sobre o produto
⊙ = **Indicação** | Esta indicação avisa de possíveis perigos de qualquer tipo
△ = **Cuidado** | Atenção - Perigo, pode causar ferimentos
▲ = **Aviso** | Atenção – Perigo! Pode causar ferimentos graves ou morte

GENERALIDADES
Este manual de instruções contém informações importantes relativas à utilização e colocação em funcionamento deste produto, doravante apenas designado por lanterna ou produto. Antes de colocar o produto em funcionamento, ler todo o manual de instruções. Guardar o manual de instruções para utilização posterior ou para o proprietário subsequente. Em caso de inobservância deste manual de instruções e das indicações de segurança, podem ocorrer danos no produto e riscos (ferimentos) para o utilizador e outras pessoas. O manual de instruções refere-se às normas e regras válidas da União Europeia. Para o efeito, respeitar também a legislação e diretrizes específicas de cada país.

UTILIZAÇÃO PREVISTA
O produto serve como fonte de luz móvel e não se destina a outras aplicações. O produto não se destina à iluminação de espaços domésticos, apenas à utilização como descrita no manual de utilização. Uma utilização fora desta informação não é considerada como correta, o que pode causar danos materiais ou pessoais. Não assumimos qualquer responsabilidade por danos causados por utilização errada ou indevida.
Verifique se o produto está completo e sem danos antes de o utilizar. Em caso de danos na caixa, fichas ou cabos, não colocar o produto em funcionamento. Dirija-se ao comerciante autorizado ou ao fabricante através do endereço de assistência técnica.
(!!) INDICAÇÕES GERAIS DE SEGURANÇA

▲ INDICAÇÕES GERAIS DE SEGURANÇA
Este produto pode ser usado por crianças a partir dos 8 anos de idade e por pessoas com capacidades físicas, sensoriais ou mentais limitadas ou falta de experiência e conhecimento, se forem instruídas sobre a utilização segura do dispositivo e conheçam os perigos. As crianças não devem brincar com o produto.

Os trabalhos de limpeza e de manutenção não devem ser realizados por crianças sem supervisão.
Manter as crianças afastadas do produto e da embalagem. O produto não é um brinquedo. As crianças devem ser supervisionadas para garantir que não brincam com o produto ou com a embalagem.
Evitar lesões oculares - nunca olhe diretamente para o feixe de luz nem direcione a luz para o rosto de outras pessoas. Se tal ocorrer durante muito tempo, a percentagem de luz azul pode causar perigo para a retina.
Nunca utilizar em ambientes sujeitos a risco de explosão, nos quais estejam presentes líquidos, pós ou gases combustíveis.
Nunca imergir o produto em água ou outros líquidos.
Não dobrar, esticar ou colocar o cabo de ligação em contacto com objetos pontiagudos, produtos químicos ou solventes.

Todos os objetos iluminados devem estar afastados pelo menos 10 cm da lanterna.
Utilizar o produto exclusivamente com o acessório incluído no volume de fornecimento.
O produto só deve ser carregado em locais fechados, secos e espaçosos.

▲ PERIGO DE INCÊNDIO E EXPLOSÃO
Não utilizar dentro da embalagem.
Não cobrir o produto - Perigo de incêndio.
Nunca expor o produto a condições extremas, como radiação solar, calor ou frio extremos, fogo, etc.
Não utilizar em áreas húmidas ou chuvosas.

⊙ INDICAÇÕES GERAIS
- Não atirar nem deixar cair, pois o produto pode ser danificado.
- A cobertura do LED não é substituível. Em caso de danos na cobertura, o produto deverá ser eliminado.
- A fonte de luz LED não é substituível. Quando terminar a sua vida útil do LED, é necessário substituir toda a lanterna.
- Não modificar o produto!
- As reparações só podem ser efectuadas por técnicos qualificados.
- Desligar o aparelho da alimentação de corrente apenas puxando pela

ficha ou pela caixa da ficha, nunca pelo cabo.
- As indicações relativas à lanterna, fonte de alimentação, assim como tensão de rede na tomada devem coincidir com a placa de características.
- A lanterna não pode ser colocada sobre o lado da fonte de luz.

⊙ PILHA RECARREGÁVEL
- O produto contém uma pilha recarregável substituível. Quando a pilha recarregável estiver descarregada, recarregue-a imediatamente.
- Desligue do carregamento após o carregamento completo.
- Carregue a sua pilha recarregável no mínimo a cada 3 meses para garantir a sua vida útil.
- Nunca tente abrir, esmagar, aquecer ou pegar fogo a uma pilha. Não atirar para o fogo. Existe o risco de um curto-circuito. Se abrir a pilha recarregável, perde-se qualquer direito à garantia
- O líquido da pilha pode causar queimaduras em caso de contacto com partes do corpo. Em caso de contato, lave imediatamente as áreas afetadas com água fresca e contate imediatamente um médico. Em caso de fuga da fonte de energia, remova o líquido com luvas de proteção e um pano seco
- Não coloque os terminais de ligação e as pilhas recarregáveis em curto-circuito.

⊙ CUIDADOS E MANUTENÇÃO
- Quando o produto não estiver a ser utilizado, carregue a bateria antes de o guardar.
- Limpe apenas com um pano ligeiramente húmido e, em seguida, seque bem.
- Não utilize produtos de limpeza abrasivos ou solventes para a limpeza.
- Deixe arrefecer completamente o produto antes da limpeza.
- Garantir que não entra qualquer líquido na caixa.
- Não utilizar escovas duras ou objetos afiados para a limpeza.

⊙ INFORMAÇÕES AMBIENTAIS | ELIMINAÇÃO
A embalagem é feita de materiais ecológicos, que devem ser descartados em locais de reciclagem locais, separados por tipo.
Para tal, observe a respetiva identificação da embalagem (plástico/papel/cartão/materiais compostos/etc.).
Eliminar o produto inutilizável conforme as disposições legais. A marcação "Contentor do lixo" indica que os aparelhos elétricos não devem ser eliminados juntamente com o lixo doméstico normal. Utilize os sistemas de devolução e recolha da sua localidade/cidade, entregue-os num local de eliminação específico para equipamentos usados ou

contacte o revendedor onde o produto foi adquirido.
As pilhas e baterias usadas que não estejam incorporadas em aparelhos usados ou que possam ser facilmente removidas, bem como as lâmpadas que possam ser removidas sem danos, devem ser eliminadas separadamente.
Os distribuidores de aparelhos elétricos e eletrónicos (área de venda mínima de 400 m^2) e os distribuidores de produtos alimentares (área de venda mínima de 800 m^2) que oferecem e disponibilizam aparelhos elétricos várias vezes por ano ou de forma permanente são obrigados a aceitar a devolução gratuita do aparelho antigo aquando da compra de um aparelho novo. Da mesma forma, estes são obrigados a aceitar a devolução de pequenos aparelhos (até 3 por ano civil) cujas dimensões exteriores não excedam 25 cm, independentemente da compra de um aparelho novo.
Apague todos os dados pessoais antes da devolução ou eliminação.
As pilhas e baterias contidas em aparelhos elétricos devem ser eliminadas separadamente, de acordo com as leis ou requisitos locais, através dos meios de recolha disponibilizados, sem custos adicionais (Diretiva 2006/66/CE + alterações). A marcação "Contentor do lixo" indica que as pilhas e baterias não devem ser eliminadas juntamente com o lixo doméstico normal. Elimine as pilhas e baterias usadas quando estiverem descarregadas.
A eliminação inadequada pode resultar na libertação de substâncias tóxicas para o ambiente, o que pode ter efeitos nocivos para os seres humanos, animais e plantas. Desta forma, cumpre as suas obrigações legais e contribui para a proteção do meio ambiente.

ⓘ PILHAS E BATERIAS COM LÍTIO
Antes de eliminar pilhas e baterias com lítio, cole os pólos para evitar um curto-circuito externo. Um curto-circuito pode causar um incêndio ou uma explosão.

ⓘ DESCRIÇÃO DO PRODUTO
1. LED
2. Base rebatível a 270° e giratória a 360°
3. Íman
4. Gancho rebatível a 180°, giratório a 360°
5. Botão de ligar/desligar
6. Tomada de carregamento com tampa de borracha
7. Indicador LED

ⓘ PONTAÇÃO EM FUNCIONAMENTO
Ligue a luz premindo o botão de ligar/desligar:
1x Baixa
2x Médio
3x Alta
4x Luz vermelha
5x a piscar em vermelho
6x Desligado
Após cerca de 5 s, a função de desligamento direto é ativada.

Capacidade da bateria:
Capacidade elevada: LED indicador acende a verde
Capacidade mais baixa: LED indicador acende a vermelho

Durante o carregamento:
Carregue completamente a bateria antes da primeira utilização.
Carregamento: O LED indicador acende a vermelho
Totalmente carregada: o LED indicador acende a verde
Não é possível nem permitido carregar e acender simultaneamente.

Aviso de bateria fraca:
O LED indicador acende a vermelho
Além disso, quando o limite de aviso é atingido, a luz pisca 5 vezes seguidas. Carregue a bateria imediatamente.

Ajuste automático de potência
Para garantir a confiabilidade operacional e a longevidade do produto, a potência de saída pode ser ajustada automaticamente caso haja aumento na geração de calor. Portanto, podem ocorrer desvios das especificações técnicas.

⊙ ISENÇÃO DE RESPONSABILIDADE
As informações contidas neste manual de instruções podem ser alteradas sem aviso prévio. Não assumimos qualquer responsabilidade por danos diretos, indiretos, acidentais ou outros ou por danos subsequentes decorrentes do manuseamento / utilização incorreta ou da inobservância das informações contidas no presente manual de instruções.

CE O produto cumpre os requisitos das diretivas UE.

Sujeito a alterações técnicas. Não nos responsabilizamos por erros de impressão.

SV

ⓘ SÄKERHET – FÖRKLARING AV ANVISNINGAR
Beakta följande symboler och signalord som finns i bruksanvisningen, på produkten och på förpackningen:
ⓘ = **Information** | Nyttig extrainformation om produkten
⊙ = **Obs** | Denna anvisning varnar för alla typer av potentiella skador
△ = **Se upp** | Se upp – risk för personskador
▲ = **Varning** | Se upp – Fara! Om denna anvisning inte beaktas kan detta leda till svåra personskador eller dödsfall

ALLMÄNT:
Den här bruksanvisningen innehåller viktig information om användning och driftsättning av produkten, nedan kallad lampa eller produkt. Läs igenom hela bruksanvisningen noggrant innan du börjar använda produkten. Spara bruksanvisningen för senare användning eller för efterföljande innehavare. Om bruksanvisningen och säkerhetsanvisningarna inte beaktas kan det leda till skador på produkten och risker (skador) för användaren och personer i närheten. Bruksanvisningen baseras på tillämpliga standarder och regler i EU. Beakta även landspecifika lagar och föreskrifter.

AVSEDD ANVÄNDNING
Produkten är avsedd att användas som mobil ljuskälla och får inte användas för andra ändamål. Produkten lämpar sig inte som rumsbelysning i hemmet och är endast avsedd att användas enligt beskrivningen i bruksanvisningen. All annan användning räknas som ej avsedd och kan leda till sak- eller personskador. Vi ansvarar inte för skador som uppstår till följd av felaktig resp. ej avsedd användning.
Kontrollera att produkten är komplett och oskadad innan den tas i bruk. Vid skador på huset, kontakten eller kabeln får produkten inte tas i drift. Kontakta i så fall auktoriserad återförsäljare eller tillverkarens serviceställe.

▲ ALLMÄNNA SÄKERHETSANVISNINGAR
Denna produkt kan användas av barn från 8 år och av personer med nedsatt fysisk, sensorisk eller mental förmåga eller av personer utan tillrä-

cklig erfarenhet av eller kunskap om produkten, såvida de har instruerats i hur produkten används och känner till farorna. Barn får inte leka med produkten. Barn får inte rengöra eller sköta produkten utan att de hålls under uppsikt.
Håll barn borta från produkten och förpackningen. Produkten är ingen leksak. Håll barn under uppsikt så att de inte leker med produkten eller förpackningen.
Undvik ögonskador – titta aldrig i ljusstrålen och lys aldrig andra personer i ansiktet. Om detta sker under längre tid kan andelen blått ljus skada näthinnan.
Använd inte produkten i områden med explosionsrisk eller där det förekommer brännbara vätskor, brännbart damm eller brännbara gaser.
Sänk aldrig ned produkten i vatten eller andra vätskor.
Anslutningskabeln får inte krökas, spännas eller komma i kontakt med

vassa föremål, kemikalier eller lösningsmedel.
Alla belysta föremål måste finnas på minst 10 cm avstånd från lampan.
Produkten får endast användas med de tillbehör som ingår i leveransen.
Produkten får endast laddas i slutna, torra och rymliga utrymmen.

▲ RISK FÖR BRAND OCH EXPLOSION
Använd inte produkten när den ligger i förpackningen.
Täck inte över produkten – brandfara.
Utsätt inte produkten för extrem överbelastning, t.ex. Solstrålning, extrem värme, kyla, brand eller liknande.
Använd inte produkten i regn eller i våtrum.

⊙ ALLMÄN INFORMATIONE
- Kasta inte eller tappa inte produkten, eftersom den kan annars skadas.
- LED-skyddet kan inte bytas. Om skyddet är skadat måste produkten bortskaffas.
- LED-ljuskällan kan inte bytas. När ljuskällan är uttjänt måste hela lampan bytas.
- Modifiera inte produkten.
- Reparationer får endast utföras av kvalificerad fackpersonal.

- Koppla produkten från strömmen genom att dra i kontakten eller kontaktens hus, aldrig i kabeln.
- Lampans och nätdelens specifikationer samt nätspänningen på uttaget måste stämma överens med typskylten.
- Lampan får inte läggas på sidan där ljuskällan sitter.

⊙ UPPLADDNINGSBART BATTERIPAKET
- Produkten innehåller ett utbytbart batteripaket. Ladda batteriet omedelbart när det är tomt.
- När batteriet är fulladdat ska det kopplas från laddaren.
- Ladda batteriet minst var tredje månad för att undvika att produktens livslängd förkortas.
- Försök aldrig att öppna, klämma, värma upp eller tända ett batteri. Kasta inte i eld. Risk för kortslutning. Om batteriet öppnas upphör alla garantin att gälla
- Läckande batterivätska eller läckande vätska från uppladdningsbart batteri kan orsaka frätskador vid kontakt med kroppsdelar. Vid kontakt ska du genast spola berörda ställen med mycket vatten och kontakta läkare. Om energikällan läcker, ta bort vätskan med skyddshandskar och en torr trasa
- Kortslut inte anslutningsklämmor och batterier.

⊙ SKÖTSEL OCH UNDERHÅLL
- Om produkten inte används, ladda batteripaketet före förvaring.
- Rengöring får endast utföras med en lätt fuktad trasa. Torka sedan av ordentligt.
- Använd aldrig skur- eller lösningsmedel för rengöring.
- Låt produkten svalna helt innan du rengör den.
- Se till att vätskor inte tränger in i huset.
- Använd inte hårda borstar eller vassa föremål för rengöring.

⊙ MILJÖINFORMATION | BORTSKAFFANDE
Obal je vyrobený z ekologických materiálov, ktoré je možné triediť a odovzdať do miestnych zberných dvorov. Pri tom dodržujte príslušné označenie na obale (plasty/papier/lepenka/kompozitné materiály/atď.).
Nepoužiteľný výrobok zlikvidujte v súlade so zákonnými predpismi. Označenie „odpadkový kontajner" upozorňuje, že elektrické zariadenia sa nesmú likvidovať spolu s bežným domovým odpadom. Používajte systémy spätného odberu a zberu vo vašej obci/meste, odovzdajte ich na špeciálne miesto určené na likvidáciu starých zariadení alebo sa obráťte na predajcu, u ktorého ste produkt zakúpili.
Staré batérie a akumulátory, ktoré nie sú uzavreté v starých zariadeniach alebo ich možno jednoducho vybrať, ako aj žiarovky, ktoré možno

vybrať bez poškodenia, sa musia likvidovať oddelene.
Predajcovia elektrických a elektronických zariadení (predajná plocha min. 400 m^2) a predajcovia potravín (predajná plocha min. 800 m^2), ktorí niekoľkokrát ročne alebo trvalo ponúkajú a dodávajú elektrické zariadenia, sú povinní pri kúpe nového zariadenia bezplatne prevziať staré zariadenie. Tie sú tiež povinné prijať späť malé spotrebiče (maximálne 3 za kalendárny rok) s vonkajšími rozmermi menej ako 25 cm, bez ohľadu na to, či bol zakúpený nový spotrebič.
Pred vrátením alebo likvidáciou vymažte všetky osobné údaje.
Batérie a akumulátory obsiahnuté v elektrických zariadeniach musia byť v súlade s miestnymi zákonmi alebo požiadavkami oddelené od nich a bezplatne zlikvidované prostredníctvom ponúkaných zberných zariadení (smernica 2006/66/ES + zmeny). Označenie „odpadkový kôš" upozorňuje, že batérie a akumulátory sa nesmú likvidovať spolu s bežným domovým odpadom. Staré batérie a akumulátory v vybitej stave odovzdajte na likvidáciu.
V prípade nesprávnej likvidácie sa môžu do životného prostredia uvoľniť toxické látky, ktoré môžu mať nepriaznivé účinky na zdravie ľudí, zvierat a rastlín. Tým si plníte svoje právne záväzky a prispievate k ochrane životného prostredia.

ⓘ LITIUMHALTIGA BATTERIER OCH UPPLADDNINGSBARA BATTERIER
Tejpa över polerna på litiumhaltiga batterier och uppladdningsbara batterier före bortskaffning för att undvika kortslutning. En kortslutning kan leda till brand eller explosion.

ⓘ PRODUKTBESKRIVNING
1. LED
2. 270° utfällbar, 360° vridbar fot
3. Magnet
4. 180° utfällbar, 360° vridbar krok
5. På/av-knapp
6. Laddningsuttag med gummilock
7. LED-indikator

ⓘ DRIFTSÄTTNING
Slå på lampan genom att trycka på på/av-knappen:
1x Låg
2x Låg
3x Hög
4x Lyser rött
5x blinkar rött
6x Av
Efter ca 5 sek aktiveras direktavstängningsfunktionen.

Batterikapacitet:
Hög kapacitet: Indikator-LED lyser grönt
Lägre kapacitet: Indikator-LED lyser rött

Under laddning:
Ladda batteripaketet helt före första användningen.
Laddning: Indikator-LED lyser rött
Fulladdat: Indikator-LED lyser grönt
Det går inte och är inte tillåtet att ladda och använda samtidigt.

Varning om låg batterikapacitet:
Indikator-LED lyser rött
Dessutom blinkar lampan 5 gånger kort efter varandra när varningsgränsen nås. Ladda batteriet omedelbart.

ⓘ ANSVARSFRISKRIVNING
Automatisk effektjustering
För att säkerställa driftsäkerhet och produktens livslängd kan effekten justeras automatiskt vid ökad värmeutveckling.
Därför kan avvikelser från de tekniska specifikationerna förekomma.

CE Produkten uppfyller kraven i EU-direktiven.

Med förbehåll för tekniska ändringar. Med förbehåll för tryckfel.

BESCHREIBUNG SYMBOLE | DESCRIPTION SYMBOLS

CE	Übereinstimmung mit den EU-Richtlinien | Conforms to the European directive
	Risikoklasse - Nicht in die Lichtquelle blicken | Risk-Group - Do not look into the lamp
	Elektroschrott (WEEE-Richtlinie) | Waste of Electrical and Electronic Equipment (WEEE-Guideline)
	Batterieentsorgungsinformation - Nicht in den Hausmüll! | Battery disposal information - Not for houswhold waste
	Bedienungsanleitung beachten! | Read the operating instructions carefully before use!
0,1 m	Mindestabstand zu angestrahlten Objekten | Minimum distance from lighted objects